# HIGHLIFE® COLLECTION

GRANDEE™ | ENVOY™ | VANGUARD™ | ARIA™ | SOVEREIGN™ | TRIUMPH™
PRODIGY™ | JETSETTER™ LX | JETSETTER™

UŽÍVATEĽSKÁ PRÍRUČKA 2020 50HZ

HotSpring®
Every day made better®

# *Highlife® Collection*

***Spoločnosť WATKINS WELLNESS vám gratuluje k rozhodnutiu užívať si najlepší dostupný vírivý bazén...***
***Vitajte v rozrastajúcej sa rodine majiteľov vírivých bazénov.***

Predtým, než začnete čítať túto príručku, si prosím vyhraďte chvíľu na registráciu vašej záruky. V prípade dôležitých oznamov týkajúcich sa tohto produktu nám to uľahčí vás kontaktovať.

Ku registrácii budete potrebovať výrobné číslo, ktoré sa nachádza v priestore pre technické vybavenie vášho bazéna **HOT SPRING**.

Pre registráciu navštívte stránku http://www.HOT SPRING.com/hot-tub-owners/hot-tub-product-warranty-registration alebo naskenujte nižšie uvedený kód QR:

PRE VAŠU INFORMÁCIU

Model vírivého bazéna/Výrobné číslo:_____

Dátum zakúpenia:_____

Dodávateľ:_____

Adresa:_____

Výrobné číslo krytu:_____

Výrobné číslo príslušenstva:_____

V prípade otázok týkajúcich sa nastavenia, ovládania či údržby vášho bazéna, kontaktujte svojho autorizovaného dodávateľa **HOT SPRING**. Sú to školení profesionáli, ktorí poznajú produkt a tiež odpovede na otázky nových majiteľov bazénov. Ich odbornosť vám uľahčí spokojne si užívať váš nový bazén **HOT SPRING**.

**DÔLEŽITÉ UPOZORNENIE:** Spoločnosť **WATKINS WELLNESS** si vyhradzuje právo meniť technické údaje alebo dizajn bez povinnosti oznámenia či vzniku záväzkov na jej strane.

***Dôležité!***

Vo väčšine miest a krajín sa vyžaduje povolenie na inštaláciu elektrických obvodov, prípadne na vybudovanie plôch v exteriéri (terasy a altánky). Niektoré mestá majú okrem toho vlastné nariadenia o ochranných zábranách, na základe ktorých sa môže vyžadovať oplotenie a/alebo automatické zatváracie dvierka na pozemku, aby sa zabránilo prístupu k bazénu (vírivke) deťom mladším ako 5 rokov bez dozoru. Váš bazén **HOT SPRING** je vybavený uzamykateľným krytom, ktorý spĺňa bezpečnostné požiadavky normy ASTM F1346-91 pre bezpečnostné kryty, v dôsledku čoho má bazén výnimku z väčšiny požiadaviek týkajúcich sa ochranných zábran. Je bežnou praxou, že miestny stavebný úrad vás bude o platných požiadavkách týkajúcich sa ochranných zábran informovať následne na to, čo získate povolenie na inštaláciu elektrického obvodu. Váš dodávateľ vírivých bazénov **HOT SPRING** vám môže poskytnúť informácie o požadovaných povoleniach.

# OBSAH


**BEZPEČNOSTNÉ INFORMÁCIE**

DÔLEŽITÉ BEZPEČNOSTNÉ INŠTRUKCIE ..... 1

DÔLEŽITÉ INŠTRUKCIE K BAZÉNOM ..... 3

**ZAČÍNAME**

PRVKY BAZÉNA ..... 4

INŠTRUKCIE PRE RÝCHLE SPUSTENIE..... 5

DVIERKA PRIESTORU PRE TECHNICKÉ VYBAVENIE ..... 7

PRIESTOR PRE TECHNICKÉ VYBAVENIE ..... 7

**KVALITA VODY A ÚDRŽBA**

ZÁKLADNÉ INFORMÁCIE ..... 8

CHEMICKÁ OCHRANA ..... 8

AKO PRIDÁVAŤ CHEMIKÁLIE DO VODY ..... 8

ZÁKLADY ÚDRŽBY VODY ..... 9

PROGRAM ÚDRŽBY VODY VO VÍRIVKE HOT SPRING . 10

NÁVOD NA POUŽITIE PRÍPRAVKU VANISHING ACT ..... 11

POKYNY PRE STAROSTLIVOSŤ O VODU POČAS DOVOLENKY..... 12

TERMINOLÓGIA SÚVISIACA S VODOU ..... 13

**PREVÁDZKOVÉ INŠTRUKCIE**

BEZDRÔTOVÝ OVLÁDACÍ PANEL..... 14

ÚVODNÁ OBRAZOVKA ..... 14

OVLÁDANIE TEPLOTY..... 15

OBRAZOVKA PAMÄTE..... 15

OBRAZOVKA ČISTIACEHO CYKLU ..... 15

OBRAZOVKA NASTAVENÍ ..... 15

OBRAZOVKA OVLÁDANIE TRYSIEK..... 17

OBRAZOVKA SOĽNÝ SYSTÉM (VOLITEĽNÉ)..... 17

OBRAZOVKA HUDOBNÝ SYSTÉM (VOLITEĽNÉ)..... 17

OBRAZOVKA OVLÁDANIE SVETLA ..... 18

FUNKCIE TLAČIDIEL NABÍJACEJ KOLÍSKY ..... 18

**MOŽNOSTI TRYSKOVÝCH SYSTÉMOV**

GRANDEE™ (MODEL GGNE)..... 19

ENVOY™ (MODEL KKNE)..... 20

VANGUARD™ (MODEL VVNE)..... 21

ARIA™ (MODEL ARNE)..... 22

SOVEREIGN™ (MODEL IINE) ..... 23

TRIUMPH™ (MODEL TRHNE)..... 24

PRODIGY™ (MODEL HNE)..... 25

JETSETTER™ LX (MODEL JTNE) ..... 26

JETSETTER (MODEL JJNE) ..... 27

**STAROSTLIVOSŤ O BAZÉN A ÚDRŽBA**

VYPÚŠŤANIE A NAPĽŇANIE ..... 28

PREVENCIA PROTI ZAMRZNUTIU ..... 28

FILTRAČNÝ SYSTÉM ..... 29

ODSTRÁNENIE A ČISTENIE FILTROV ..... 29

ÚDRŽBA VANKÚŠOV BAZÉNA..... 29

STAROSTLIVOSŤ O EXTERIÉR ..... 30

STAROSTLIVOSŤ O KRYT BAZÉNA..... 30

SKLÁPACÍ SYSTÉM NA KRYT..... 31

**POŽIADAVKY NA ELEKTROINŠTALÁCIU**

INŠTALÁCIA ..... 32

**INŠTRUKCIE K MONTÁŽI**

PRÍPRAVA MIESTA ..... 33

INŠTALÁCIA VONKU A NA TERASE..... 33

INŠTALÁCIA NA VYVÝŠENEJ PODLAHE ..... 33

INŠTALÁCIA VO VNÚTRI ..... 33

PRÍPRAVA NA VYROVNANIE BAZÉNA..... 33

INŠTRUKCIE PRE VYROVNANIE BAZÉNA ..... 34

PRÍSTUP PRI DODANÍ BAZÉNA ..... 34

PRÍPRAVA PODKLADU ..... 35

**GRANDEE**..... 36

**ENVOY**..... 37

**VANGUARD**..... 38

**ARIA** ..... 39

**SOVEREIGN**..... 40

**TRIUMPH** ..... 41

**PRODIGY** ..... 42

**JETSETTER LX** a **JETSETTER**..... 43

**SERVISNÉ INFORMÁCIE**

VŠEOBECNÉ INFORMÁCIE ..... 44

PRÚDOVÝ ISTIČ A VYSOKOLIMITNÝ TERMOSTAT . 44

OHREVNÉ TELESO NO-FAULT A INTEGROVANÝ TLAKOVÝ SPÍNAČ ..... 44

CIRKULAČNÁ PUMPA SILENT FLO™ A TERMÁLNY VYPÍNAČ PUMPY..... 44

RÔZNE SERVISNÉ INFORMÁCIE..... 44

DÔVODY ZÁNIKU OBMEDZENEJ ZÁRUKY ..... 45

ZÁKAZNÍCKY SERVIS ..... 45

RIEŠENIE PROBLÉMOV ..... 45

ODSTRÁNENIE PANELA S DVIERKAMI ..... 47

TECHNICKÉ ÚDAJE O JEDNOTLIVÝCH BAZÉNOCH ..... 48

# Bezpečnostné informácie

## *DÔLEŽITÉ BEZPEČNOSTNÉ INŠTRUKCIE*

## (PREČÍTAJTE SI VŠETKY INŠTRUKCIE A DODRŽTE ICH)

## AKO CHRÁNIŤ DETI PRED RIZIKOM

### ⚠ VÝSTRAHA - RIZIKO UTOPENIA DETÍ

Je potrebné dávať mimoriadny pozor, aby sa zabránilo nepovolenému prístupu detí k bazénu. Z dôvodu predídenia nehode zabezpečte, aby boli deti pri užívaní bazéna neustále pod dozorom.

### ⚠ VAROVANIE

Za účelom zníženia rizika nehody nedovoľte deťom, aby bazén užívali, keď pri nich nie je dozor.

- Kvôli zníženiu rizika ublíženia sa pre deti odporúča nižšia teplota vody. Deti sú citlivejšie na horúcu vodu.
- Zariadenie nesmú používať osoby (vrátane detí) so zníženými fyzickými, zmyslovými či psychickými schopnosťami alebo nedostatkom skúseností a poznatkov, ak tieto osoby nie sú zaškolené alebo pod dozorom.
- Je nutné dávať mimoriadny pozor, aby sa zabránilo nepovolenému prístupu detí k bazénu. Z dôvodu predídenia nehode zabezpečte, aby boli deti pri užívaní bazéna neustále pod dozorom.

### ROBTE:

- Kvôli bezpečnosti vašich detí sa po použití bazéna vždy presvedčte, či sú uzamknuté všetky detské poistky. Každý bazén **HOT SPRING** je vybavený uzamykacím krytom, ktorý zodpovedá požiadavkám normy ASTM F1346-91 pre bezpečnostné kryty.
- Pred vstupom vášho dieťaťa do bazéna, otestujte teplotu vody, aby ste sa presvedčili, či je vyhovujúca. Deti sú citlivejšie na horúcu vodu.
- Pripomeňte deťom, že mokré povrchy môžu byť veľmi klzké. Urobte všetko preto, aby boli deti pri vstupe či výstupe z bazéna opatrné.

### NEROBTE:

- Nedovoľte deťom, aby vyliezali na kryt bazéna.
- Nedovoľte deťom, aby používali bazén bez dozoru.

## AKO ZABRÁNIŤ RIZIKU ZÁSAHU ELEKTRICKÝM PRÚDOM

### ⚠ NEBEZPEČENSTVO - RIZIKO ZÁSAHU ELEKTRICKÝM PRÚDOM

- Bazén zapojte iba na uzemnený zdroj.
- Elektrický kábel nezakopte. Zakopaný elektrický kábel môže spôsobiť smrť alebo vážne ublíženie na zdraví, ak sa nepoužije špeciálny typ kábla určený na zakopanie, prípadne by sa kopalo na nesprávnom mieste.
- Uzemňovací terminál (drôtový konektor) je k dispozícii na vrchu kontrolnej skrine vnútri bazéna na umožnenie pripojenia jednoliateho medeného drôtu s minimálnym priemerom 6 $mm^2$ medzi týmto bodom a inými kovovými spojmi, kovovými vodovodnými rúrami, kovovými uzávermi elektrického zariadenia, prípadne vedením v rozsahu 1,5 m okolo bazéna, za účelom splnenia miestnych požiadaviek.
- Keď ste v bazéne, nemanipulujte s ovládacími tlačidlami na externých mediálnych zariadeniach, akými sú CD či DVD prehrávače. Manipulácia s integrovaným audio či video zariadením prostredníctvom ovládacieho panela v bazéne alebo bezdrôtového diaľkového ovládača je povolená a prijateľná.
- K audio systému nepripájajte žiadne ďalšie komponenty (napríklad ďalšie káble pre reproduktory, slúchadlá, ďalšie audio komponenty), pokiaľ nie sú schválené spoločnosťou **WATKINS WELLNESS**.
- Nevykonávajte servis na audio komponentoch sami tým, že otvoríte alebo odstránite dvierka bazéna, pretože sa môžete vystaviť nebezpečnému elektrickému napätiu alebo inému riziku zranenia. Všetok servis nechajte na kvalifikovaného servisného technika.
- Nepripájajte externú anténu na audio systém bazéna, pokiaľ nebol inštalovaný kvalifikovaným elektrikárom v súlade so štátnymi nariadeniami o elektrických zariadeniach.

### ⚠ VAROVANIE

- Za účelom zníženia rizika elektrického šoku bezodkladne odstráňte poškodený kábel. Nedodržanie tohto varovania môže mat za následok smrť alebo vážne ublíženie na zdraví v dôsledku zásahu elektrickým prúdom.
- Pred každým použitím bazéna vždy skontrolujte prúdový chránič (RCD). Ak prúdový chránič nefunguje správne, prúd môže spôsobiť elektricky šok. Odpojte bazén z elektrickej zásuvky, kým sa chyba nezistí a nenapraví.
- Aby sa predišlo nebezpečenstvu z dôvodu mimovoľného resetovania termálneho vypínača, toto zariadenie nesmie byť napojené cez vonkajší vypínač, napr. časový spínač, alebo pripojené k obvodu, ktorý sa automaticky zapína či vypína.

  **POZNÁMKA:** Ak nepočkáte 30 sekúnd pred resetovaním prúdového chrániča (RCD), môže to spôsobiť, že indikátor prívodu elektrického prúdu (na ovládacom paneli) začne blikať. Ak k tomu dôjde, zopakujte postup skúšky prúdového chrániča (RCD).

  Váš bazén musí byť vybavený prúdovým chráničom (RCD) s vypínacím prúdom, ktorý nepresahuje 30 mA na elektrickom rozvádzači.
- Inštalujte bazén tak, aby ste zaistili správne odvodnenie priestoru, v ktorom sa nachádzajú elektrické komponenty.

### ⚠ NEBEZPEČENSTVO - RIZIKO ELEKTRICKÉHO ŠOKU

- Bazén nainštalujte najmenej 1,5 m od všetkých kovových povrchov. Bazén môže byť nainštalovaný aj v rozsahu 1,5 m okolo kovových povrchov, ak je každý kovový povrch trvalo prepojený jednoliatym medeným drôtom s min. priemerom 6 $mm^2$, ktoré je ku pripojený ku konektoru na dodanej skrinke terminálu.
- V okruhu 1,5 m od bazéna neumiestňujte žiadne elektrické zariadenia, ako svetlo, rádio, telefón či televízor. Ak by elektrické zariadenie spadlo do bazéna, toto nedodržanie bezpečnej vzdialenosti by mohlo spôsobiť smrť, prípadne vážne ublíženie na zdraví v dôsledku zásahu elektrickým prúdom.

## ROBTE:

- Uistite sa, že váš bazén je zapojený na zdroj elektrickej energie správne - využite služby licencovaného elektrikára.
- Pred vypustením vody alebo opravou elektrických komponentov odpojte bazén od prívodu elektriny.
- Pred každým použitím bazéna odskúšajte prúdový chránič RCD.
- Audio komponenty vymieňajte iba za identické komponenty (ak je váš bazén vybavený audio systémom).

## NEROBTE:

- Nepoužívajte bazén, ak sú odstránené dvierka priestoru pre technické vybavenie bazéna.
- Neumiestňujte elektrické zariadenia do okruhu 1,5 m od bazéna.
- Nepoužívajte predĺžovačku na zapojenie bazéna do elektrického zdroja. Kábel nemusí byt správne uzemnený a takéto zapojenie predstavuje riziko elektrického šoku. Predĺžovačka môže spôsobiť prehriatie a poškodenie motora tryskovej pumpy.
- Nepokúšajte sa otvoriť elektrickú ovládaciu skrinku. Nenachádza sa v nej nič, čo by mohol užívateľ opraviť.

# PREDCHÁDZANIE RIZIKÁM

## ⚠ NEBEZPEČENSTVO - RIZIKO PORANENIA

- Za účelom predídenia riziku ublíženia osobám, NEODSTRAŇUJTE vypúšťacie zariadenie (filtračné rúrky) umiestnené v oddelení s filtrami.
- Vypúšťacie zariadenie je uspôsobené na špeciálny prúd vody vytváraný tryskovou pumpou. Nikdy nenahrádzajte vypúšťacie zariadenie iným zariadením, ktoré by malo nižšiu prietokovú rýchlosť než tú, ktorá je uvedená na pôvodnom vypúšťacom zariadení.
- Hrozí nebezpečenstvo pošmyknutia a pádu. Uvedomte si, že mokré povrchy môžu byť veľmi klzké. Dávajte pozor pri vstupe a výstupe z bazéna.
- Nikdy nemanipulujte s bazénom, keď je vypúšťacie zariadenie poškodené alebo vybrané.
- Ľudia s infekčnými chorobami by nemali bazén používať.
- Držte všetky voľné časti odevu, dlhé vlasy alebo visiacu bižutériu mimo dosah rotujúcich trysiek či iných pohyblivých komponentov.

## ZVÝRAZNENÉ VEDĽAJŠIE ÚČINKY LIEKOV

- Užívanie drog, alkoholu alebo liekov pred vstupom do bazéna môže viesť k bezvedomiu s rizikom utopenia.
- Ľudia užívajúci lieky by mali používanie bazéna konzultovať s lekárom ešte predtým, než ho použijú. Niektoré lieky môžu spôsobiť ospanlivosť, iné môžu mať vplyv na frekvenciu srdca, krvný tlak a krvný obeh.
- Osoby užívajúce lieky spôsobujúce ospanlivosť (sedatíva, antihistaminiká, antikoagulanty) by nemali bazén používať.

## ZDRAVOTNÉ PROBLÉMY SPÔSOBENÉ UŽÍVANÍM BAZÉNA

- Tehotné ženy by mali konzultovať používanie bazéna s lekárom.
- Ľudia trpiaci obezitou alebo srdcovými chorobami, nízkym či vysokým krvným tlakom, problémami s krvným obehom alebo cukrovkou by mali konzultovať používanie bazéna s lekárom.

## NEČISTÁ VODA

- Udržujte vodu čistú a dezinfikovanú pomocou správneho chemického ošetrenia. Odporúčané hodnoty pre bazény **HOT SPRING** sú:

| | |
|---|---|
| Voľne dostupný chlór: 1,0 – 5,0 ppm | Celková zásaditosť: 40 - 120 ppm |
| pH vody: 7,2 – 7,8 | Tvrdosť kalcia: Štandard 75 - 150 ppm<br>Soľný systém 25 - 75 ppm |

- Úplné pokyny nájdete v časti Údržba a kvalita vody.

**DÔLEŽITÉ:** Po pridaní akejkoľvek chemikálie do oddelenia s filtrami zapnite tryskovú pumpu najmenej na 10 minút.

Filtračné kartuše čistite raz za mesiac, aby ste odstránili nečistoty a vodný kameň, ktorý môže nepriaznivo ovplyvniť chod hydromasážnej trysky, obmedziť prúd vody alebo prehriať vysokolimitný termostat, ktorý vypne celý bazén.

## AKO ZABRÁNIŤ RIZIKU PREHRIATIA

Dlhotrvajúce kúpanie v horúcej vode môže spôsobiť HYPERTERMIU (prehriatie), nebezpečenstvo, ktoré nastáva, keď vnútorná teplota tela presiahne normálnu teplotu 37°C. Medzi symptómy hypertermie patrí neuvedomovanie si blížiaceho sa nebezpečenstva, nespozorovanie vysokej teploty vody, neuvedomenie si potreby vyjsť z bazéna, fyzická neschopnosť vyjsť z bazéna, poškodenie plodu u tehotných žien, bezvedomie, ktoré môže viesť k utopeniu.

### ⚠ VAROVANIE

Užívanie alkoholu, drog alebo liekov môže vážne zvýšiť riziko fatálnej hypertermie v horúcich vaniach a vírivých bazénoch.

## AKO ZNÍŽIŤ RIZIKO PORANENIA

- Voda v bazéne by nikdy nemala prekročiť 40°C. Teplota vody medzi 38°C až 40°C sa považuje za bezpečnú pre zdravého dospelého človeka. Nižšie teploty sa odporúčajú pre dlhší pobyt vo vode (viac ako 10 minút) a pre malé deti. Dlhší pobyt vo vode môže spôsobiť hypertermiu.
- Tehotné alebo potenciálne tehotné ženy by mali obmedziť svoje kúpanie v bazéne na teplotu vody do 38°C. Nedodržanie tohto odporúčania môže viesť k poraneniu vášho dieťaťa.
- Vírivku nepoužívajte hneď po namáhavom cvičení.

## AKO PREDÍSŤ RIZIKU POPÁLENÍN

- Na zníženie rizika poranenia pred vstupom do bazéna odmerajte teplotu vody teplomerom.
- Pred vstupom do bazéna vyskúšajte teplotu vody rukou a skontrolujte, či je vyhovujúca.

## BEZPEČNOSTNÉ OZNAČENIE

Každý bazén **HOT SPRING** je odoslaný s BEZPEČNOSTNÝM OZNAČENÍM v balíku pre užívateľa. Označenie, ktoré sa vyžaduje ako podmienka zoznamu informácií o produkte, by malo byť trvalo umiestnené na mieste, kde ho užívatelia bazéna môžu vidieť. Ak chcete získať ďalšie BEZPEČNOSTNÉ OZNAČENIA, kontaktujte vášho dodávateľa bazéna **HOT SPRING** a pýtajte si diel č. 70798.

# *DÔLEŽITÉ INŠTRUKCIE K BAZÉNOM*

Nasledujú dôležité upozornenia k bazénom, dôkladne si ich prečítajte a dodržujte ich.

### ROBTE:

- Používajte a uzamykajte vinylový kryt, keď sa bazén nepoužíva, či už je plný alebo prázdny.
- Dodržiavajte odporúčania v časti starostlivosť a údržba bazénov v tejto príručke.
- Používajte iba povolené príslušenstvo a odporúčané čističe a chemikálie na bazény.
- Zabezpečte adekvátnu drenáž na odvedenie nadbytočnej vody.

### NEROBTE:

- Nenechávajte bazén **HOT SPRING** na slnku nenaplnený vodou alebo bez krytu. Vystavenie priamym slnečným lúčom môže spôsobiť poškodenie povrchu bazéna.
- Neposúvajte ani neťahajte bazén po bočnej strane. Môže to poškodiť boky bazéna.
- Nezdvíhajte alebo neťahajte kryt pomocou uzamykacích popruhov; vždy ho zdvíhajte alebo neste pomocou držiakov.
- Nepokúšajte sa otvoriť elektrickú ovládaciu skrinku. Nenachádza sa v nej nič, čo by mohol užívateľ opraviť. Otvorenie ovládacej skrinky majiteľom vírivky má za následok zrušenie záruky. Ak máte problém s ovládaním, pozorne si prejdite kroky opísané v časti príručka pre riešenie problémov. Ak problém neviete vyriešiť, kontaktujte svojho autorizovaného dodávateľa bazénov **HOT SPRING**. Veľa problémov sa môže ľahko vyriešiť telefonicky s autorizovaným servisným technikom.

## POVRCH BAZÉNA

Váš bazén **HOT SPRING** má akrilový povrch. Škvrny a nečistota sa zvyčajne na povrchu bazéna neudržia. Väčšinu nečistôt je možné ľahko odstrániť mäkkou handrou. Veľa chemických prostriedkov používaných v domácnosti môže povrch bazéna poškodiť (podrobné informácie o čistiacich prostriedkoch nájdete nižšie). Všetky čistiace prostriedky odstráňte z povrchu bazéna čistou vodou.

DÔLEŽITÉ UPOZORNENIE:

1. Nasledujúce čistiace prostriedky sú jediné povolené čistiace prostriedky určené na čistenie povrchu vašej vírivky **HOT SPRING**: čistá voda, čistiaci prostriedok **HOT SPRING** FreshWater™ Spa Shine alebo Soft Scrub®. Použitie alkoholu alebo domáceho čistiaceho prostriedku, ktorý sa neuvádza ako čistiaci prostriedok na čistenie povrchu vírivky sa NEODPORÚČA. NEPOUŽÍVAJTE žiadne čistiace prostriedky obsahujúce brusné čiastočky či rozpúšťadlá, pretože môžu povrch vírivky poškodiť, a to najmä čistiace prostriedky: Simple Green®, Windex® alebo Spa Mitt. NIKDY NEPOUŽÍVAJTE SILNÉ CHEMIKÁLIE! Na poškodenie povrchu bazéna silnými chemikáliami sa záruka nevzťahuje. Všetky čistiace prostriedky vždy opláchnite z povrchu bazéna čistou vodou.
2. Ak sú železo a meď nachádzajúce sa vo vode nekontrolované, môžu zanechať na povrchu bazéna škvrny. Ak sa vo vašej vírivke nachádza vysoká koncentrácia rozpustených minerálov, opýtajte sa svojho dodávateľa vírivky **HOT SPRING** na vhodný prostriedok proti škvrnám a vodnému kameňu. Spoločnosť Watkins odporúča na ochranu proti škvrnám a vodnému kameňu prostriedok FRESHWATER Stain & Scale Defense.
3. Všetky čistiace prostriedky uschovávajte mimo dosahu detí a buďte pri ich používaní opatrní.

# TIETO INŠTRUKCIE SI USCHOVAJTE

# ZAČÍNAME

## *PRVKY BAZÉNA*

(Vaša vírivka môže vyzerať odlišne)

1) Bezdrôtový diaľkový ovládací panel sa môže vybrať z bazéna a používať ako diaľkový ovládač vonku alebo vo vnútri bazéna.

2 ) **SmartJet**™ systém vám umožňuje presmerovať vodu v odlišných kombiná-ciach trysiek jednoduchým otočením páčky.

3) **Comfort Control**™ páčka umožňuje nastaviť ideálne množstvo vzduchu pre obe trysky Precision™ a Moto- Massage™.

4) Páčka **Water Feature Lever** nastavuje množstvo vody, ktorá prúdi z jednej *z* dvoch dostupných vodných prvkov.

5) Tryska **Hydromassage** so smerovou tryskou poskytuje maximálny výkon.

6) Tryska **Hydromassage** s duálnym výstupom rotačnej trysky dodá pulzujúcu masáž v tvare V.

7) Tryska **SoothingStream**™ má 12 trysiek, ktoré poskytujú ošetrenie na ramená a hornú časť chrbta.

8) Tryska **FootStream™** poskytuje maximálne silnú masáž s posilňujúcou, smerovou vírivou tryskou.

9) Tryska **HydroStream™** má silný prúd vody a vzduchu, ktorý rýchlo odstraňuje napätie.

10) Tryska **PRECISION** smerová alebo rotačná dodáva liečivú masáž.

11) **MOTO-MASSAGE DX** je pohyblivá tryska. Má dva hrejivé prúdy vody hnané hore a dole po celej dĺžke vášho chrbta.

12) Systém **Luminescense™ štvorzónové multi-farebné osvetlenie**. Zvlášť môžete ovládať každú zónu pod vodou, hornú časť, vankúše a vodné prvky. Zobrazené svetlo sa používa pod vodou.

13) Vodná funkcia **BellaFontana™** vytvára tri oblúky tancujúceho svetla.

14) Vrchnák na skrinke soľného systému **FRESHWATER**.

15) **Vankúš -** Väčšina bazénov je vybavená jedným alebo viacerými vankúšmi

16) **Spa Filter** poskytuje 100% bezobtokovú filtráciu. Všetka voda pred tým, ako ide do bazéna, prechádza cez filter (neznázornené)

17) Toto je **návrat ohrevu a výpust bazéna**. Takisto môžete vidieť ozón, ktorý bublinkuje z ozónového systému.

18) Bazén je pripravený na jednoduchú inštaláciu reproduktorov. Tento vrchnák sa môže odstrániť a nahradiť reproduktorom.

19) **Logo HOT SPRING** vpredu na bazéne svieti modrou a zelenou farbou. Tieto farby označujú výkon a stav pripravenosti bazéna bez toho, aby ste museli odkryť kryt a pozreli sa na ovládací panel (neznázornené).

20) **Nabíjacia stanica** nabíja diaľkový ovládač, tiež prijíma bezdrôtovú komunikáciu s diaľkovým ovládačom a môže sa použiť na zapínanie a vypínanie trysiek a osvetlenia (neznázornené pod č. 1).

21) Užitočný podnos slúži ako druhotné miesto na odloženie bezdrôtového diaľkového ovládača. Diaľkový ovládač sa na tomto mieste NENABÍJA.

## TRYSKA **MOTO-MASSAGE DX**

Tryska **MOTO-MASSAGE DX** sa automaticky pohybuje hore a dole v rýchlej frekvencii, a tak simuluje prirodzené účinky manuálnej masáže. Intenzitu a rýchlosť trysky **MOTO-MASSAGE DX** si nastavíte otočením páčky **COMFORT CONTROL**.
Tryska **MOTO-MASSAGE DX** bola výrobcom skonštruovaná tak, aby poskytovala maximálnu hydromasáž a dosiahla úplný vertikálny pohyb s páčkou **COMFORT CONTROL** v pozícii najsilnejšieho prúdenia vzduchu. Pokiaľ tryska **MOTO-MASSAGE DX** nedosahuje úplný vertikálny pohyb a nie je to zapríčinené zatvoreným vzduchovým ventilom ani znečistenými filtračnými kartušami, kontaktujte vaše servisné centrum **HOT SPRING**.

**DÔLEŽITÉ:** Pomalá, alebo nepohyblivá tryska **MOTO-MASSAGE** DX môže signalizovať, že póry filtračnej kartuše sú upchaté nečistotami, telovými olejmi, alebo sú zvápenatené. V takom prípade sa riaďte pokynmi, ktoré nájdete v tejto príručke v časti Starostlivosť a údržba bazénov.

## TRYSKY **HYDROMASSAGE**

Trysky Hydromassage majú dva varianty nástavcov: smerový a dvojotvorový rotačný. Smerový nástavec vám umožní nasmerovať vodný prúd tak, aby vám čo najlepšie vyhovoval. Dvojotvorový rotačný nástavec rozdeľuje vodný prúd do dvoch smerov a potom ich roztáča. Pre zvýšenie alebo zníženie tlaku v tryske otáčajte obrubou.
**DOPLŇUJÚCA POZNÁMKA**: Váš dodávateľ **HOT SPRING** má v ponuke súpravu trysky Hydromassage, ktorá sa ľahko na váš bazén namontuje a modifikuje smerový nástavec na dvojotvorový rotačný.

## TRYSKY **SOOTHINGSTREAM**

Tryska **SOOTHINGSTREAM** je ďalší jedinečný doplnok bazénov HOT SPRING. Jej sedem výpustov je skonštruovaných pre masáž svalov v hornej časti chrbta a ramien, jemne a účinne. Otočením obruby trysky v smere hodinových ručičiek sa zvýši tlak trysiek otočením proti smeru hodinových ručičiek sa tlak trysiek zníži.

## TRYSKY **PRECISION** SMEROVÉ ALEBO ROTAČNÉ

Trysky **PRECISION** sú umiestnené nad tryskami **MOTO-MASSAGE DX** a v skupinách rôznych veľkosti. Sú konštruované tak, aby vám poskytovali jemné, uvoľňujúce masáže chrbta a ramien. Nastavte si tlak trysiek **PRECISION** pomocou páčky **COMFORT CONTROL** (umiestnená najbližšie pri tryskách **PRECISION**).

Na obrázkoch na ďalších stranách sa bližšie zoznámite s ponukou systému **SMART JET** pre vašu vírivku. Prosím všimnite si, že strana, kde je umiestnená páčka **SMART JET** je vždy považovaná za prednú stranu pri určovaní umiestnenia rôznych typov trysiek a tryskových systémov. Pozície hodín sú správne, keď stojíte z prednej strany bazéna, pri páčke **SMART JET**.

## TRYSKA **FOOTSTREAM**

Tryska **FOOTSTREAM** je veľkou hydromasážnou tryskou určenou na maximálny masážny efekt konkrétnych partií tela. Je uložená v dolnej časti bazéna a umožňuje optimálny prístup pre masáž chodidiel, nôh, bokov a spodnej časti chrbta. Intenzita prúdu trysky **FOOTSTREAM** sa môže meniť (okrem tých, ktoré nájdeme na systéme **FOOTWELL™**) použitím páčky **COMFORT CONTROL**. Trysky **FOOTSTREAM**, ktoré sa nachádzajú v systéme **FOOTWELL**, nie je možné nastavovať. Otočením obruby zvyšujeme a znižujeme tlak prúdu.

## TRYSKA **HYDROSTREAM**

Tryska **HYDROSTREAM** je stredne veľká hydromasážna tryska, ktorá poskytuje skvelú masáž pre oblasť chodidiel, chrbta a ramien. Na tejto tryske sa dá pomocou jej obruby nastaviť vyššia či nižšia intenzita.

## VODNÉ FUNKCIE

Vírivky **GRANDEE, ENVOY, VANGUARD & ARIA** sú vybavené vodnou funkciou **BELLAFONTANA**. Túto vodnú funkciu je možné zapnúť a vypnúť, keď je dvojrýchlostné čerpadlo na nízkej rýchlosti (kľudový režim) alebo vysokej rýchlosti. Aby fungovala správne, musí sa vypínacia páčka vodnej funkcie (on/off) nachádzať výlučne v plne zapnutej pozícii.

Ak táto páčka nie je v plne zapnutej pozícii, keď je čerpadlo na vysokej rýchlosti, pravdepodobne bude vodná funkcia vystrekovať vodu podstatne ďalej do bazéna, ako keď je páčka on/off otvorená. Toto nie je správne fungovanie. Ak nastane táto situácia, mali by ste čerpadlo vypnúť, otočiť páčku vodnej funkcie do plne zapnutej pozície a zapnúť čerpadlo znovu.

**UPOZORNENIE**: Čiastočné blokovanie prúdenia vody na vstupe vodnej funkcie spôsobí, že voda bude vystrekovať ďalej do bazéna alebo až von z bazéna.

## SVETETELNÉ LOGO **HOT SPRING**

Logo **HOT SPRING** vpredu na bazéne svieti zelenou a modrou farbou. Tieto farby ukazujú stav bazéna, či je bazén zapojený k prívodu elektrického prúdu a pripravený, bez toho, aby ste museli bazén otvoriť a pozrieť sa na ovládací panel.

**Zelený indikátor:** ZELENÝ indikátor svieti, ak je teplota vody v bazéne v rozpätí ±1°C nastavenej teploty, a vypne sa, keď je teplota mimo rozpätia. Ak zvýšite alebo znížite nastavenie teploty v bazéne, indikátor PRIPRAVENOSTI sa vypne až dovtedy, kým teplota vody nedosiahne príslušné rozpätie pre novú nastavenú teplotu. Blikajúci ZELENÝ indikátor znamená, že môže byť problém s teplotným senzorom. Ak ZELENÝ indikátor jednu sekundu bliká a 3 sekundy nebliká, znamená to, že je problém so soľným systémom (pre viac informácií pozri časť príručka pre riešenie problémov).
**Modrý indikátor:** MODRÝ indikátor svieti vtedy, keď je bazén správne pripojený do siete. Zároveň poskytuje funkciu diagnostiky. Ak MODRÝ indikátor bliká, znamená to, že výhrevné teleso dosiahlo maximum, t.j., že buď teplota vody v bazéne presahuje nastavený teplotný rozsah, alebo sa vyskytla nejaká porucha bazéna (napríklad znížená cirkulácia kvôli upchatiu filtrov). Ak MODRÝ indikátor nesvieti, znamená to, že je problém s ovládacím panelom alebo s prívodom prúdu (pre viac informácii pozri časť príčučka pre riešenie problémov).

# *INŠTRUKCIE PRE RÝCHLE SPUSTENIE*

## PRED NAPUSTENÍM BAZÉNA

Najprv sa presvedčte, či váš bazén bol správne osadený v súlade s miestnymi nariadeniami, čo sa týka umiestnenia bazéna, základov pre bazén a elektroinštalácie bazéna. Návod na inštaláciu vo forme brožúry s návodom pred dodaním môžete získať buď od dodávateľa vášho bazéna **HOT SPRING** alebo ich nájdete online na adrese: www.HOT SPRING.com/planning-tools/pre-delivery-instructions

### ROBTE:

- Rozhodnite sa, aký typ starostlivosti o vodu budete používať a zadovážte si potrebné chemikálie. Prečítajte si všetky inštrukcie, ktoré sú k danému typu starostlivosti priložené.
- Zabezpečte si testovacie prúžky **FRESHWATER** s piatimi ukazovateľmi merania.

- Zabezpečte si prostriedok na úpravu pH vody.
- Zistite si tvrdosť vody. S touto informáciou vám môže pomôcť váš dodávateľ. Pre viac informácií si prečítajte časť kvalita a údržba vody.
- **DÔLEŽITÉ**: Spoločnosť **WATKINS WELNESS** neodporúča napúšťať bazény veľmi mäkkou vodou, pretože to môže viesť k ich poškodeniu.
- Za účelom odstránenia neželaných kontaminantov z vodovodného kohútika si zakúpte predfilter Clean Screen. Toto je len odporúčanie, nie nutnosť.

## NEROBTE:

Bazén nezapájajte do elektrickej siete pred tým, než bude napustený vodou! Zapojenie bazéna automaticky aktivuje dôležité komponenty v bazéne, ako je ovládanie, vyhrievanie, cirkulačné čerpadlo a ostatné. Ak by ste bazén zapojili do elektriny ešte pred tým, než sa napustí vodou, mohlo by dôjsť k poškodeniu všetkých týchto komponentov, na čo sa nevzťahuje záruka výrobcu.

## NEROBTE:

- Nenapúšťajte bazén ani horúcou ani studenou vodou s teplotou studenej vody pod 10 °C! Prekročenie maximálnej teploty na termostate môže spôsobiť poruchu bazéna.

## NEROBTE:

- Po napustení vodou vírivku nepoužívajte, až kým neprejdete všetkými krokmi postupu pre spustenie bazéna, ktoré sú uvedené nižšie.
- Ak na úpravu vody používate polyhexametylén biguanid (Biguanide PHMB alebo BaquaSpa), nepridávajte do vody chlór.

# SPUSTENIE BAZÉNA

Váš bazén **HOT SPRING** bol počas výroby veľmi pozorne testovaný za účelom zabezpečenia spoľahlivosti a dlhodobého používania. Môže sa stať, že po vykonaných testoch ostalo v potrubí malé množstvo vody, ktoré mohlo zanechať stopy na povrchu alebo po bokoch vírivky ešte pred dodávkou. Pred napustením bazéna tieto usadeniny vytrite dočista jemnou handričkou.

Za účelom správneho spustenia či znovunapustenia bazéna si pozorne prečítajte nasledujúce inštrukcie a postupujte presne podľa nich.

1. **UZAVRITE VŠETKY VÝPUSTE A NAPUSTITE BAZÉN** vodou cez oddelenie s filtrami. Hladina vody vo vašom bazéne **HOT SPRING** by mala dosiahnuť približne 4 cm nad najvyššie umiestnenú trysku v bazéne.

2. **PO NAPUSTENÍ BAZÉNA** vodou a zaistení uzáveru priestoru pre technické vybavenie bazéna zapojte bazén do siete.

3. **ZA ÚČELOM PRESKÚŠANIA FUNKČNOSTI SYSTÉMU TRYSIEK** a vypustenia zostatkového vzduchu z ohrievacieho systému:

   - Na úvodnej obrazovke stlačte tlačidlo trysky (JETS).
   - Stlačte tlačidlo dvojtrysky na spustenie čerpadla trysiek a táto sa spusti na maximálny výkon po dobu jednej minúty.
   - Keď je systém trysiek plne funkčný (vychádza silný a rovnomerný prúd), stlačte tlačidlo vypnúť (OFF) (vpravo). Príprava bazéna je ukončená a trysky sa vypnú.

   Slabé alebo pretáčajúce sa trysky sú indikátorom stavu nízkej hladiny vody alebo upchatých filtrových kartúš.

   **DÔLEŽITÉ:** Uistite sa, že páčky **COMFORT CONTROL** (pozri obrázok v časti prvky bazénov) sú otvorené otočením každej z nich v smere hodinových ručičiek a ubezpečte sa, že páčka **SMARTJET** je v polohe .

4. **POMOCOU TESTOVACÍCH PRÚŽKOV A PRÍSLUŠNÝCH CHEMICKÝCH PROSTRIEDKOV** nastavte celkovú zásaditosť (CZ) na 80 ppm, tvrdosť kalcia (CH) na 100 ppm (ak používate soľný systém na 50 ppm) a pH vody medzi 7,2 až 7,8. Tieto postupy sú uvedené v časti „kvalita a údržba vody".

   **DÔLEŽITÉ**: Chemikálie určené na úpravu vody vo vírivke vždy pridávajte priamo do oddelenia s filtrami pri spustenom tryskovom čerpadle na najvyšší výkon po dobu najmenej 10 minút. Úprava celkovej zásaditosti (CZ) je ako prvý krok mimoriadne dôležitá, lebo ak sa CZ pohybuje mimo správneho rozsahu, bude to mať vplyv na správne nastavenie pH a efektívne pôsobenie dezinfekčných prostriedkov.

5. **SUPERCHLORUJTE VODU V BAZÉNE** pridaním 1,5 čajovej lyžičky chlóru (chlorid sodný) na 950 litrov vody v bazéne. Stlačte tlačidlo Clean Cycle na úvodnej obrazovke a nechajte vodu v bazéne cirkulovať 10 minút.

6. **POČAS SUPERCHLÓROVANIA** otáčajte páčku(y) SMARTJET cez obidve prevádzkové pozície a nechajte vodu cirkulovať (so zapnutými tryskami) rovnako dlho. Páčky SMARTJET vo vírivkách **HOT SPRING** sú navrhnuté na prevádzku v polohe tretej hodiny na hodinách a v polohe deviatej hodiny na hodinách.

7. **NASTAVTE OVLÁDANIE TEPLOTY**. Bazén je predprogramovaný, aby dosiahol 38° (100°F), čo zvyčajne dosiahne za 18 až 24 hodín.

   Teplotu vody môžete zvýšiť týmito spôsobmi:

   - Stlačte ikonu s teplotou na úvodnej obrazovke, kde sa zobrazí obrazovka nastavenie teploty (Set Temperature).
   - Pre zmenu nastavenia teploty vody stlačte alebo .

   Umiestnite vinylový kryt na bazén a nechajte, aby sa teplota vody v bazéne stabilizovala. Uistite sa, že kryt je bezpečne na svojom mieste prostredníctvom uzamykacích zámkov. Pravidelne kontrolujte teplotu vody. Keď teplota vody dosiahne 32°C, prejdite k ďalšiemu kroku. Aby ste zamedzili neželanej zmene teploty, môžete si vaše nastavenie teploty uzamknúť. Pre viac informácii pozrite časť hlavný ovládací panel.

8. **OTOČTE PÁČKU (Y) SYSTÉMU SMARTJET DO ZÁKLADNEJ POZÍCIE (3 HODINA).** Aktivujte čistiaci cyklus CLEAN CYCLE na 10 minút podľa toho, ako sa uvádza v bode 5, aby voda v bazéne cirkulovala. Po ukončení čistiaceho cyklu otestujte vodu kvôli zvyšku voľného chlóru (FAC). Ak zvyšok na testovacích prúžkoch ukazuje hodnotu medzi 3 až 5 ppm (medzi 1 - 5 ppm pri použití soľného systému), prejdite k ďalšiemu kroku. Ak ukazuje hodnotu menej ako 3 ppm, prechlórujte vodu pridaním 1,5 čajovej lyžičky chlóru (chlorid sodný) na 950 litrov (250 galónov) vody vo vírivke. Znovu aktivujte čistiaci cyklus, aby voda v bazéne cirkulovala ďalších 10 minút.

9. **OTOČTE PÁČKU (Y) SYSTÉMU SMARTJET DO ZÁKLADNEJ POZÍCIE (9 HODINA).** Aktivujte čistiaci cyklus CLEAN CYCLE na 10 minút podľa toho, ako sa uvádza v bode 5, aby voda v bazéne cirkulovala. Po ukončení čistiaceho cyklu otestujte vodu kvôli zvyšku voľného chlóru (FAC). Ak zvyšok na testovacích prúžkoch ukazuje hodnotu medzi 3 až 5 ppm (medzi 1 až 5 ppm pri použití soľného systému), prejdite k ďalšiemu kroku. Ak ukazuje hodnotu menej ako 3 ppm, prechlórujte vodu pridaním 1,5 čajovej lyžičky chlóru (chlorid sodný) na 950 litrov (250 galónov) vody vo vírivke. Znovu aktivujte čistiaci cyklus, aby voda v bazéne cirkulovala ďalších 10 minút.
   Tento postup opakujte dovtedy, kým neskontrolujete obidve prevádzkové pozície páčky **SMART JET**.

**10. ZNOVU SKONTROLUJTE**, či je celková zásaditosť (CZ) nastavená na 80 ppm, tvrdosť kalcia na 100 ppm (ak používate soľný systém na 50 ppm) a pH vody na 7,2 až 7,8 pomocou testovacích prúžkov **FRESHWATER** s piatimi ukazovateľmi. **DÔLEŽITÉ**: Uistite sa, že ste nastavili celkovú zásaditosť ako prvú, pretože jej nevyváženie ovplyvní vašu schopnosť nastaviť správne pH a zabráni efektívnemu pôsobeniu dezinfekčného prostriedku. **Bazén je pripravený na používanie, ak bola voda v bazéne precirkulovaná všetkými prevádzkovými pozíciami páčky SMARTJET a hladina chlóru sa pohybuje medzi 3 až 5 ppm (1 až 5 ppm, ak používate soľný systém)**.

**11. VODU TESTUJTE RAZ ZA TÝŽDEŇ ALEBO PRED KAŽDÝM POUŽITÍM BAZÉNA**

# ZAČÍNAME

## *DVIERKA PRIESTORU PRE TECHNICKÉ VYBAVENIE BAZÉNA*

Dvierka priestoru pre technické vybavenie bazéna sa nachádzajú pod nabíjacou stanicou. Dvierka odstránite posunutím všetkých troch spôn a ich spustením (ak sa spona nedá posunúť, zľahka uvoľnite dve skrutky, ktoré ju držia). Zosuňte dvierka, odstráňte konektor zo zadnej strany dvierok pripojený na svetelné logo a odstráňte panel s dvierkami. Pre nasadenie dvierok zopakujte tento postup opačným smerom.

**DÔLEŽITÉ:** Pri výmene dvierok sa ubezpečte, že sa horná pravá strana svetelného loga nachádza vnútri v rohovom výreze vírivky.

## *PRIESTOR PRE TECHNICKÉ VYBAVENIE*

Nižšie uvedený obrázok je použitý len ako príklad (váš bazén môže vyzerať odlišne). Priestor s technickým vybavením |e umiestnený za predným panelom bazéna pod nabíjacou stanicou.

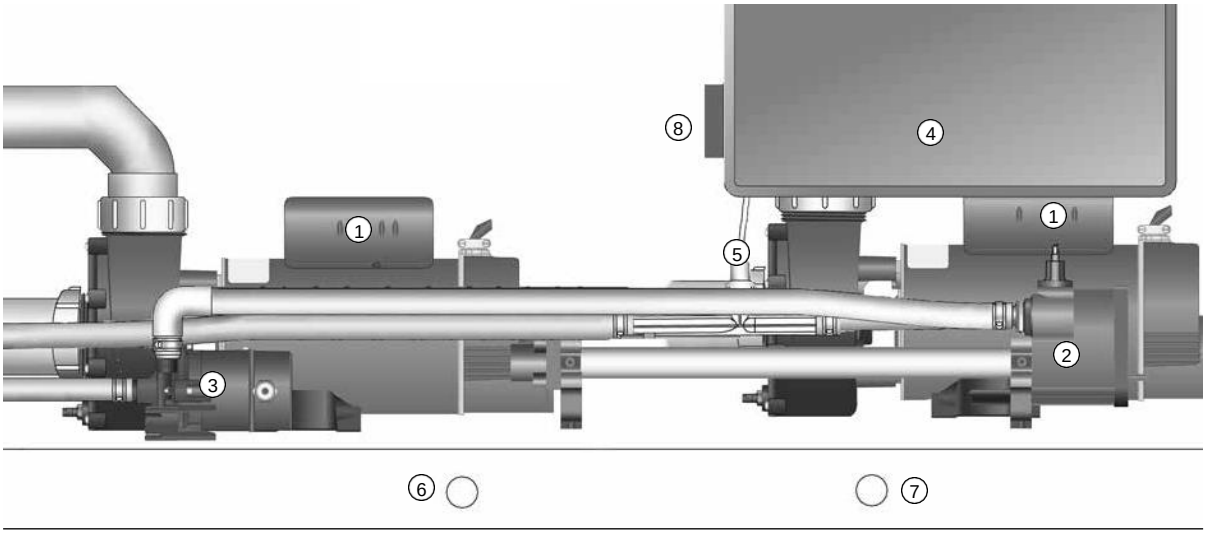


PRIESTOR PRE TECHNICKÉ VYBAVENIE

1. Tryskové čerpadlá Wavemaster™
2. Ohrevné teleso No-Fault™
3. Cirkulačné čerpadlo Silent Flo 5000™
4. Skriňa kontrolného systému IQ 2020™
5. Vstrekovač ozónového systému (voliteľný)
6. Hlavný odtok (s uzatváracím ventilom)
7. Sekundárny odtok
8. Spojovacia trubica

# Kvalita vody a údržba

## *ZÁKLADNÉ INFORMÁCIE*

Je dôležité mať čistú vodu. Údržba vody je najmenej chápaný a pritom najdôležitejší bod vlastníctva bazéna. Držte sa rád dodávateľa, ktorý vám dá konkrétne pokyny k postupu, ako dosiahnuť a udržať vyhovujúcu vodu v bazéne vo vašich lokálnych podmienkach.

**DÔLEŽITÉ:** Terminológia súvisiaca s vodou sa nachádza na konci tejto časti.

- Za účelom získania úplných informácií si **vždy prečítajte užívateľskú príručku a postupujte podľa nej**.
- **Testujte vašu vodu** pomocou testovacích prúžkov raz týždenne alebo zakaždým, keď sa bazén používa.
- **Chemikálie pridávajte** častejšie v menších dávkach, aby ste predišli predávkovaniu bazéna.
- **Bazén používajte** iba ak sa úroveň chlóru pohybuje medzi 1- 5 ppm, prípadne pridajte chlór podľa potreby.
- **Ak používate soľný systém**, prečítajte si osobitnú užívateľskú príručku a postupujte podľa nej.
- **Je na zodpovednosti majiteľa** zabrániť tomu, aby bol bazén pod alebo prechlórovaný.

**DÔLEŽITÉ:** Nezabudnite meniť vodu každé tri alebo štyri mesiace (v prípade soli môže byť časový interval dlhší). Voda v bazéne upravovaná soľným dezinfekčným systémom môže pri vhodnej starostlivosti vydržať dlhšie, až po dobu dvanástich mesiacov*. Podrobné informácie nájdete v užívateľskej príručke.

Opýtajte sa vášho dodávateľa bazéna **HOT SPRING**, či voda vo vašom regióne nemá osobitné špecifiká, napr. vysoký obsah kovov alebo minerálov, ktoré je potrebné sledovať.

Váš program bude závisieť od obsahu minerálov vo vode, ako často bazén používate a koľko ľudí ho používa.

**TABUĽKA KVALITY VODY**

| PARAMETER | CIEĽ | MIN - "ROZPÄTIE" - MAX | |
|---|---|---|---|
| pH | 7.4 | 7.2 | 7.8 |
| ZÁSADITOSŤ | 80 ppm | 40 ppm | 120 ppm |
| TVRDOSŤ | 100 ppm | 75 ppm | 150 ppm |
| TVRDOSŤ (SOĽNÝ SYSTÉM) | 50 ppm | 25 ppm | 75 ppm |
| CHLÓR | 3 ppm | 1 ppm | 5 ppm |

Udržiavanie kvality vody a čistoty filtrov vo vašom bazéne je na vašej zodpovednosti. Udržiavanie vyhovujúcej vody predlžuje životnosť komponentov bazéna a voda bude príjemnejšia. Držte sa rád dodávateľa, ktorý vám dá konkrétne pokyny k postupu, ako dosiahnuť a udržať vyhovujúcu vodu v bazéne vo vašich lokálnych podmienkach. Váš program bude závisieť od obsahu minerálov vo vode, ako často sa bazén používa a koľko ľudí ho používa. Spoločnosť **WATKINS WELNESS** vyvinula pre zjednodušenie starostlivosti o vodu niekoľko systémov a prípravkov starostlivosti o vodu, ktoré sú dostupné u autorizovaných dodávateľov bazénov **HOT SPRING**.

| | |
|---|---|
| **FRESHWATER** systém | Odstraňovač vápnika Vanishing Act™ |
| **FRESHWATER** testovacie prúžky soli | Predfilter **CLEAN SCREEN** |
| **FRESHWATER** testovacie prúžky s piatimi ukazovateľmi | |

*Viac informácií nájdete na stránke www.HOT SPRING.com/save-water

## *CHEMICKÁ OCHRANA*

Keď používate chemikálie, pozorne si prečítajte návod na obale a dôsledne sa riaďte inštrukciami. Ak sú použité správne, chránia vás a váš bazén, v koncentrovanej forme však môžu byť nebezpečné.

Vždy dodržiavajte nasledujúce pokyny:

- S chemikáliami dovoľte manipulovať len zodpovednej osobe. Držte ich mimo dosahu detí.
- Správne odmerajte presne špecifikované množstvá a neprekračujte ich. Neprekročte stanovenú dávku pre váš bazén.
- Všetky nádoby starostlivo uschovávajte. Skladujte na chladnom, suchom, dobre vetranom mieste.
- Ak nádobu s chemikáliou nepoužívate, vždy ju zatvorte. Vrchnáky vráťte na správnu nádobu.
- Výpary nevdychujte a zabráňte kontaktu chemikálie s očami, nosom a ústami. Ihneď po použití si umyte ruky.
- V prípade náhodného kontaktu s chemikáliou alebo jej prehltnutia sa riaďte pokynmi pre núdzový stav uvedenými na obale produktu. Kontaktujte lekára alebo miestne toxikologické centrum. V prípade potreby lekárskej pomoci, zoberte nádobu produktu so sebou kvôli identifikácii látky.
- Nedovoľte, aby sa chemikália dostala na okolité povrchy alebo na zem. Vyliatu chemikáliu neodstraňujte vysávačom.
- V blízkosti chemikálií nikdy nefajčite. Niektoré výpary môžu byť vysoko horľavé.
- Neskladujte chemikálie v priestore pre technické vybavenie bazéna.

## *AKO PRIDÁVAŤ CHEMIKÁLIE DO VODY*

**DÔLEŽITÉ:** Všetky chemikálie do vody, vrátane granulovaného dichlóru, MPS, granulovaných prípravkov na zvýšenie či zníženie hodnoty pH, granulovaného prípravku na zvýšenie celkovej zásaditosti, tekutého odstraňovača škvŕn a tekutého odpeňovača sa musia vždy pridávať priamo do oddelenia s filtrami pri spustenom tryskovom čerpadle na vysoký výkon minimálne po dobu 10 minút.

### Pridávanie chemikálií do vody v bazéne:

1. Odklopte kryt. Opatrne odstráňte a odložte kryt oddelenia s filtrami.
2. Na vašom ovládacom paneli:
   - Stlačte na úvodnej obrazovke a zobrazí sa Clean Cycle.
   - Clean Cycle spustite zatlačením tlačidla Štart.
3. Dôkladne odmerajte odporúčané množstvo chemikálie a pomaly ju vlejte do oddelenia s filtrami. Dajte pozor, aby ste si nepostriekali ruky, oči, povrch bazéna, alebo jeho obloženie.
4. Znovu nasaďte kryt na oddelenie s filtrami. Po 10 minútach sa tryskové čerpadlá automaticky vypnú a ukončia tak celý program. Zavrite a zaistite kryt.

**UPOZORNENIE:** Nebezpečenstvo utopenia: Nikdy nenechávajte otvorený bazén bez dozoru!

**DÔLEŽITÉ:** Po superchlórovani alebo nechlórovacom šoku vášho bazéna nechajte kryt otvorený po dobu minimálne 20 minút, aby sa mohol odviesť oxidačný plyn. Vysoká koncentrácia zachyteného oxidačného plynu, ktorá môže nastať v dôsledku šokovej úpravy vody (nie denná dezinfekcia), môže spôsobiť sfarbenie alebo degradáciu spodnej časti vinylového krytu. Tento druh poškodenia sa považuje za chemické poškodenie a nevzťahuje sa naňho záruka.

# ZÁKLADY ÚDRŽBY VODY

- **Testovanie:** Vodu testujte raz týždenne alebo po každom použití bazéna a to pomocou testovacích prúžkov **FRESHWATER** s 5-timi ukazovateľmi alebo podobným testovacím zariadením vo forme tekutiny či tabliet. Dôležité parametre: úroveň dezinfekcie, pH, tvrdosť kalcia a celková zásaditosť. Testovacie pomôcky skladujte na suchom, tmavom, chladnom mieste, aby si udržali účinnosť.
- **Filtrácia vody:** 100% bezobtoková 24-hodinová filtrácia, používaná v bazénoch **HOT SPRING**, ponúka najlepší spôsob, ako udržať vodu čistú pomocou neustáleho cirkulovania dezinfekcie a odstraňovania odpadu z bazéna. Pravidelne kontrolujte a čistite filtre pre udržanie ich maximálneho výkonu.
- **Chemická rovnováha/ Kontrola pH:** Je veľmi dôležité nastaviť primárne parametre vody (celková zásaditosť, tvrdosť kalcia, pH) v rámci odporúčaného rozpätia, aby boli stabilizované a vyvážené.

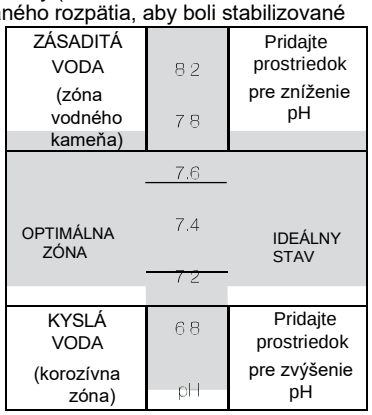


Starajte sa o vyváženú rovnováhu chemických látok vo vode vždy, keď bazén napustíte novou vodou a aj potom, kým je táto voda v bazéne. Udržiavanie vody v rovnováhe chráni pred poškodením prostredníctvom zachovania pH v bezpečnom rozpätí a zamedzuje tvorbe usadenín kalcia na výbave bazéna. Nízke pH môže poškodiť kovové komponenty, zatiaľ čo vysoké pH môže viesť k vysokej hladine kalcia a tvorbe usadenín. Váš dodávateľ by vám mal poskytnúť podrobné informácie o problematike chémie vody hneď potom, ako sa bazén napustí po prvý krát.

- Aby sa zabránilo poškodeniu bazéna, je nutné, aby sa tri nasledujúce zložky udržiavali v rovnováhe. Tieto zložky vyvážte v poradí, v akom sú tu uvedené. Pomôže vám to pri vyrovnávaní nasledujúcej zložky pri použití čo najmenšieho množstva chemikálií.
  1. Tvrdosť kalcia (CH) - CH je množstvo celkového rozpusteného kalcia vo vode. Nízka úroveň môže spôsobiť, že voda bude korozívna, zatiaľ čo vysoká úroveň spôsobuje tvorbu usadenín na komponentoch bazéna. Odporúčaná nameraná hodnota CH sa pohybuje medzi **75 - 150 ppm**. Pri soľnom systéme sa odporúča tvrdosť 50 ppm. Ak je úroveň CH príliš vysoká, znížte ju podľa inštrukcií pomocou prípravku Odstraňovač vápnika VANISHING ACT. Keď je tvrdosť kalcia vyvážená, hodnota CH zostáva zvyčajne stabilná, až kým sa nepridá nová voda. Je potrebné dávať osobitný pozor, ak bazén napúšťate príliš mäkkou vodou, aby ste zaistili, že hladina kalcia bude vyvážená, čím predídete poškodeniu bazéna.
  2. Celková zásaditosť (CZ) - CZ je miera schopnosti vody odolať zmenám hladiny pH alebo „tlmiť pH". Nízka hladina CZ spôsobí, že pH bude kolísať. Odporúčaná hodnota CZ sa pohybuje **medzi 40 — 120 ppm.** Pre zvýšenie hodnoty CZ použite prípravok **HOT SPRING FRESHWATER pH/Alkalinity Up** (hydrogénuhličitan sodný). Pre zníženie hodnoty CZ použite prípravok **HOT SPRING FRESHWATER pH/Alkalinity Down** (bisulfát sodný). Keď je hodnota CZ vyvážená, zostáva zvyčajne stabilná, až do ďalšieho vypustenia/napustenia bazéna. Odporúčame vám skontrolovať hodnotu CZ raz mesačne. Zvýšenie/zníženie CZ môže spôsobiť, že hodnota pH bude veľmi kolísať. Preto kým upravujete CZ, ignorujte hodnoty pH na testovacích prúžkoch.
  3. pH – Hodnota pH predstavuje množstvo kyslosti a zásaditosti. Udržiavanie správnej hladiny pH optimalizuje účinnosť dezinfekčného prostriedku, zabraňuje poškodeniu bazéna a udržuje vodu príjemnú pre používateľa. Nízke pH spôsobuje, že dezinfekcia sa vytráca, vedie ku korózii a dráždi užívateľov bazéna. Vysoká úroveň pH neutralizuje dezinfekciu, podporuje usadzovanie a mútnu vodu. Odporúčaná hodnota pH je medzi **7.2 - 7.8**. Na zníženie hodnoty pH použite prípravok **HOT SPRING FRESHWATER pH/Alkalinity Down** (bisulfát sodný). Na zvýšenie hodnoty pH použite prípravok **FRESHWATER pH/Alkalinity Up** (uhličitan sodný).

- **Prípravky na údržbu vody**: Voda napustená v bazéne sa líši od lokality k lokalite a od užívateľa k užívateľovi, preto je veľmi dôležité konzultovať výber správneho programu s vašim dodávateľom

  a. **VANISHING ACT** - Vysokú úroveň kalcia a niektorých minerálov je možné vo vode znížiť jednoduchým použitím prípravku **VANISHING ACT**. Vysoká úroveň kalcia môže spôsobovať vytváranie usadenín na zariadení a povrchu bazéna.
  b. Predfilter **CLEAN SCREEN** – Predfilter **CLEAN SCREEN** by sa mal používať pri každom napĺňaní a doplnení, aby sa z vody odstránili kontaminanty, a to najmä železo, meď a mangán. Veľa zdrojov vody, vrátane vody zo studne, obsahuje vysokú koncentráciu minerálov, ktoré môžu spôsobiť usadeniny na povrchu vírivky a na plastoch.
  c. Prípravok na ochranu proti škvrnám a vodnému kameňu Stain and Scale Control - pre vodu s vysokým obsahom kalcia a minerálov môže byť nevyhnutné použiť prípravok proti usadzovaniu, akým je Stain and Scale Control. Keď sa voda z bazéna odparuje a pridáva sa nová voda, zvyšuje sa množstvo minerálov ako kalcium, meď, železo a mangán. (Odparovanie minimalizujte nasadením krytu vždy, keď je to možné). Vysoký obsah medi alebo železa vo vode môže vytvárať zelené alebo hnedé škvrny v bazéne.
  d. Odstraňovače peny - Do vody v bazéne sa mydlo dostáva z tela užívateľov a kúpacích odevov a môže spôsobiť, že počas používania trysiek bude voda peniť. Nízka hladina tvrdosti kalcia (mäkká voda) môže viesť k zvýšenému vytváraniu peny. I keď ozón a soľné systémy zvyšky mydla okysličujú, pre zníženie tvorby peny môže byť potrebné pridať odstraňovače či tlmiče mydla. Nadmerné množstvo mydla vo vode si môže vyžiadať aj výmenu vody.

- **Oxidizéry:** Ozón a monopersulfát (MPS) sú oxdizéry používané na prevenciu nánosu kontaminantov, maximalizovanie efektívnosti dezinfekčného prostriedku, minimalizovanie kombinovaného chlóru a zlepšenie priezračnosti vody. Sú určené na používanie v súčinnosti s registrovanými dezinfekčnými prípravkami EPA. Vysokovýkonný ozónový systém **FRESHWATER III** používa technológiu Corona Discharge, pričom sa produkuje vysoká koncentrácia ozónu, ktorý sa vstrekuje do vody bazéna 24 hodín denne. Prípravok **HOT SPRING FRESHWATER** oxidizér bez chlóru, monopersulfát (MPS) je granulovaná oxidačná chemikália.
- **Sanitizéry (dezinfekčné prostriedky):** Neustále udržiavanie odporúčanej úrovne registrovaného dezinfekčného prípravku EPA - sanitizéru - zníži výskyt nebezpečných baktérií a vírusov vo vode vášho bazéna. Odporúčaný voľný chlór (FAC), množstvo chlórového dezinfekčného prípravku, sa pohybuje na úrovni **3.0 až 5.0 ppm**. Nízka hladina FAC umožňuje baktériám a vírusom, aby sa v teplej vode rýchlo množili, zatiaľ čo vysoká hladina FAC môže spôsobiť užívateľovi diskomfort v oblasti očí, pľúc a pokožky. Každý sanitizér má svoje vlastné odporúčania ohľadom dávkovania a pridávania do vody v bazéne. Výber správneho sanitizéra pre váš bazén konzultujte s dodávateľom bazéna.

  a. Soľný systém **FRESHWATER** Salt System
  b. Koncentrované chlórové granule **FRESHWATER**
  c. Dichlorizokyanurát sodný (dichlór sodný alebo chlór)
  d. Kvapalný chlór (chlórnan sodný)
  e Brómovy koncentrát (jedno stopový granulovaný bróm)
  f. BaquaSpa® (návod na používanie tohto prípravku nájdete vo vašej príručke **BAQUASPA**).

**DÔLEŽITÉ**: Nepoužívajte trichlór chlór, bromchlórdimetylhydantoín (BCDMH), akýkoľvek druh stlačeného brómu či chlóru, kyselinu, prípadne iný typ sanitizéru, ktorý spoločnosť Watkins Manufacturing Corporation neodporúča.

# *PROGRAM ÚDRŽBY VODY VO VÍRIVKE **HOT SPRING***

## NAPLNENIE BAZÉNA VODOU

Za účelom odstránenia neželaných kontaminantov z napúšťanej vody, akými sú hrdza, špiny, čistiace prípravky či riasy, použite predfilter **CLEAN SCREEN**. Zároveň odstránite aj rozpustené kovy, meď, železo a mangán. Návod na použitie je pribalený k predfiltru **CLEAN SCREEN**. Vírivku vždy napúšťajte cez oddelenie s filtrami. Vírivku nikdy nenapúšťajte vodou z plaveckého bazéna, pretože chemikálie v plaveckom bazéne sú veľmi odlišné od tých, ktoré sa používajú vo vašej vírivke a mohli by ju poškodiť.

## PRIDÁVANIE CHEMIKÁLIÍ DO VODY

Všetky chemikálie do vody, vrátane granulovaného dichlóru, MPS, granulovaných prípravkov na zvýšenie či zníženie hodnoty pH, granulovaného prípravku na zvýšenie celkovej zásaditosti, tekutého odstraňovača škvŕn a tekutého odpeňovača sa musia vždy pridávať priamo do oddelenia s filtrami pri spustenom tryskovom čerpadle na vysoký výkon, ktoré beží minimálne 10 minút, pričom kryt musí byť odkrytý. Na zabezpečenie správneho premiešavania chemikálií pri ich pridávaní stlačte tlačidlo Clean.

## VYTVORENIE RUTINY DEZINFEKCIE

Počas prvých mesiacov vlastnenia bazéna merajte zvyšky dezinfekčného prostriedku denne tak, aby ste stanovili východiskový bod pre množstvo dezinfekčného prostriedku v porovnaní s používaním bazéna. Potrebné množstvo dezinfekcie predstavuje množstvo potrebného voľného chlóru, ktoré vyhovuje počtu užívateľov a ich kombinovanému času používania bazéna. Napríklad, dvaja užívatelia bazéna počas 20 minút každý deň vytvárajú pravidelnú potrebu dezinfekcie, ktorá sa používa, a tým sa určí, koľko dezinfekcie pridávať, aby sa udržala správna zvyšková hodnota. Ak sa v dôsledku prítomnosti viacerých hostí výrazne zvýši užívanie bazéna, zároveň sa výrazne zvýši aj množstvo a frekvencia požadovanej dezinfekcie.

## VYKONANIE SUPERCHLÓROVANIA/ NECHLÓROVEJ ŠOKOVEJ TERAPIE

Raz týždenne alebo mesačne superchlórujte (1,5 ČL dichlóru na 950 litrov) alebo šokujte (4 PL mps na 950 litrov), aby ste dosiahli hodnoty vybraného dezinfekčného programu. Zvýšenie chlóru na 5 ppm na 24-48 hodín odstráni nadmerné nečistoty a chloramíny. Dichlór je 6 krát silnejší ako MPS a môže byť preto vhodnejší pre tých, ktorí bazén používajú vo vyššej miere. Uveďte do prevádzky všetky trysky a nechajte kryt otvorený minimálne po dobu 20 minút, aby sa odviedol oxidačný plyn a aby sa tým zabránilo poškodeniu a sfarbeniu krytu a vankúšov po tom, čo budete váš bazén superchlórovať či šokovať. Tento druh poškodenia sa považuje za chemické poškodenie a nevzťahuje sa naňho obmedzená záruka.

**DÔLEŽITÉ:** Pred použitím bazéna vždy nechajte FAC klesnúť pod hodnotu 5 ppm.

⚠ **NEBEZPEČENSTVO:** Nikdy nenechávajte otvorený bazén bez dozoru, najmä ak sú prítomné deti!

## SOĽNÝ SYSTÉM **FRESHWATER** (VOLITEĽNÉ)

Soľný systém premieňa vodu a chlorid sodný na chlórovú dezinfekciu. Je to kompatibilné so systémami a chemikáliami založeným na chlóre. Aj keď systém redukuje údržbu, nie je automatický. Je dôležité, aby užívateľ pravidelne vodu testoval a udržiaval v rovnováhe. Pre dlhšiu životnosť vybavenia je odporúčaná hladina tvrdosti kalcia v rozpätí medzi **25 - 75 ppm**. Viac informácií nájdete v užívateľskej príručke pre soľný systém.

## DOPLNKOVÉ VÝROBKY PRE STAROSTLIVOSŤ O VODU

- Predfilter **CLEAN SCREEN**
- Koncentrované chlórové granule **FRESHWATER**, dichlór sodný
- Oxidizér **FRESHWATER** bez chlóru, Monopersulfát (MPS)
- Vysokovýkonný ozónový systém **FRESHWATER III**
- Čistič **FRESHWATER**$_{Ag}$+ s iónovým striebrom
- Odstraňovač kalcia **VANISHING ACT**

Čistič s iónovým striebrom uvoľňuje do vody bazéna strieborné ióny, ktoré bránia rastu baktérií. Keď je kombinovaný s MPS alebo s chlórom, nečistoty sú okysličované a odstránené z vody.

Je dôležité postupovať podľa odporúčaných návodov a programov údržby navrhnutých pre každý produkt osobitne. Ak sa bazén používa dlhší čas, napríklad celé poobedie alebo večer, je potrebná dodatočná dezinfekcia.

**Vyžaduje sa:** Raz týždenne superchlórujte/šokujte bazén, aby ste znovu aktivovali ióny striebornej vložky, umožnili strieborným iónom, aby sa uvoľnili a rýchlo zničili všetky zvyškové kontaminanty. Bez tejto týždennej šokovej terapie môže vložka so striebornými iónmi prestať uvoľňovať strieborné ióny do vody.

**DÔLEŽITÉ:** Používajte len dichlórovú dezinfekciu alebo kvapalný chlórový dezinfekčný prostriedok. Striebro nie je kompatibilné s brómom a biguanidami. Nepoužívajte rozjasňovače vody. Rozjasňovače môžu spôsobiť, že voda v bazéne bude mútna.

## MANUÁLNE CHLÓROVANIE (DICHLÓR SODNÝ)

Spoločnosť **Watkins Manufacturing** odporúča používať na dezinfekciu bazénov koncentrované chlórovacie granule **FRESHWATER** (dichlór sodný) . Uprednostňuje sa dichlór sodný, lebo je úplne rozpustný. Rýchlo sa rozpúšťa a je skoro pH neutrálny. Odporúčaná hladina voľné chlóru (FAC), množstva chlórovej dezinfekcie v bazéne, je 3,0 až 5,0 ppm.

**Ak je hladina FAC príliš nízka**: Zvýšte hladinu FAC pridaním dichlóru sodného.
**Ak je hladina FAC príliš vysoká:** Po nejakom čase úroveň FAC prirodzene klesne.
**Ak bazén zapácha po chlóre:** Superchlórujte alebo šokujte bazén. Chlór FAC je bez zápachu, zatiaľ čo kombinovaný zvyškový chlór (chloramíny) má silný chlórový zápach, ktorý je možné eliminovať šokovaním vody.

**DOLEŽÍTE:** Existuje niekoľko foriem stabilizovaného chlóru na použitie vo vírivkách a plaveckých bazénoch. Je veľmi dôležité vybrať si takú, ktorá je určená konkrétne na použitie vo vírivkách. Použitie nesprávneho prípravku ako je trichlór, ktorý má veľmi nízke pH (2,6) a v horúcej vode sa veľmi rýchlo rozpúšťa, bude mať za následok extrémne vysokú úroveň chlóru, čo určite **POŠKODÍ** vašu vírivku. Použitie tekutého alebo stlačeného brómu/chlóru, prípadne nepovolenej dezinfekcie **POŠKODÍ** vašu vírivku a obmedzená záruka sa naňho výslovne nevzťahuje.

# Návod na použitie prípravku VANISHING ACT

(Vaša vírivka môže vyzerať odlišne)

## Návod na použitie:

1. Po napustení vírivky použite testovací prúžok na zmeranie tvrdosti vody. Ak tvrdosť prevyšuje 100 ppm, použite na zmäkčenie vody odstraňovač kalcia **VANISHING ACT**. **Odporúčané hodnoty tvrdosti vody: medzi 75 - 150 ppm, (aby sa zabezpečilo správne fungovanie, hodnoty sa pri použití soľného systému FRESHWATER musia pohybovať medzi 25 - 75 ppm).**
2. Odstraňovač kalcia **VANISHING ACT** opláchnite pod tečúcou vodou, až kým voda nie je čistá. Po umiestnení do vírivky môže dôjsť k miernemu sfarbeniu vody, ktoré sa dá ľahko odstrániť použitím chlóru.
3. Nájdite návrat ohrevu vody v priestore pre nohy (viď obrázok vyššie).
   a. Umiestnite odstraňovač kalcia **VANISHING ACT** (rovnou plochou dole) nad návrat ohrevu.
   b. Po 10-12 hodinách, otočne odstraňovač kalcia na druhú stranu a umiestnite späť nad ohrev vody.
   c. Po 24 hodinách, odstráňte odstraňovač kalcia z ohrevu vody a vyhoďte ho.

   ***Poznámka: NEUVÁDZAJTE TRYSKY DO PREVÁDZKY V ČASE, KEĎ SA POUŽÍVA ODSTRAŇOVAČ KALCIA.***

## DÔLEŽITÉ UPOZORNENIE:

- **Pred tým, než vstúpite do vírivky sa vždy uistite, že množstvo chemických látok vo vode je vyvážené a voda je správne dezinfikovaná pomocou povoleného dezinfekčného prostriedku EPA.**
- **Pre dosiahnutie maximálneho účinku zabezpečte, aby odstraňovač kalcia počas svojho pôsobenia zostal umiestnený na vypúšťacom zariadení.**
- **Odstraňovač kalcia nie je potrebný, ak hladina tvrdosti vody dosiahla odporúčané hodnoty tvrdosti alebo je nižšia.**
- **Ak počiatočná hladina tvrdosti vody presahuje 200 ppm, je možné, že bude potrebných viac odstraňovačov kalcia.**

## ÚDRŽBA OZÓNU (VOLITEĽNÉ)

V prípade zníženého množstva alebo žiadnych ozónových bubliniek vychádzajúcich z návratu ohrevu (upchatý ozónový vstrekovač), resp. žiadneho ozónu pristúpte k vyčisteniu vstrekovača:

1. Pohár alebo vedro naplňte 0,5 litrom octu.
2. Opatrne uvoľnite dlhé potrubie pripojené k spodnej časti ozonátora, ktoré je umiestnené v priestore pre technické vybavenie bazéna.

   ⚠ **NEBEZPEČENSTVO:** Umiestnite koniec potrubia do octu, a presvedčte sa, že koniec potrubia sa dotýka spodku nádoby.
3. Pustite bazén, až kým sa ocot úplne nespotrebuje. Tento postup by mal umožniť octu prejsť celým vstrekovačom a vyčistiť zablokovanie.
4. Potrubie nainštalujte späť na spodok ozonátora.

Na poškodenie spôsobené chemizovanou vodou sa záruka nevzťahuje. Množstvo chemikálií a kvalitu vody v bazéne riadite priamo vy. Dodržiavaním správnej základnej starostlivosti vám vírivka poskytne mnoho rokov relaxácie v horúcej vode. Ak nemáte istotu ohľadom niektorej chemikálie či jej používania v bazéne, kontaktujte autorizovaného predajcu alebo spoločnosť **WATKINS WELLNESS**.

### ROBTE:

- Všetky chemikálie pridávajte pomaly do oddelenia s filtrami, s tryskovým čerpadlom pusteným po dobu 10 minút.
- Používajte chlórovacie granule (dichlór) alebo kvapalný chlór (chlórnan sodný).
- Osobitný pozor venujte pri používaní jedlej sódy na čistenie vonkajších či vnútorných častí plastového povrchu.

**DÔLEŽITÉ:** Spoločnosť **WATKINS WELLNESS** NEODPORÚČA používať plávajúce chemické automatické dávkovače. Na poškodenie povrchu vírivky alebo jej komponentov v dôsledku používania plávajúcich chemických automatických dávkovačov sa obmedzená záruka výslovne nevzťahuje. Chemické automatické dávkovače sa môžu zachytiť na jednom mieste a spôsobiť presiahnutie limitu dezinfikovania, prípadne uvoľnenie veľkého množstva dezinfekcie naraz, čo môže spôsobiť rýchle chemické spálenie povrchu a krytu.

### NEROBTE:

- Nepoužívajte stlačené sanitizéry.
- Nepoužívajte plávajúce automatické dezinfekčné prostriedky ako riešenie na nízku, prípadne žiadnu údržbu pre váš program údržby bazéna.
- Nepoužívajte dezinfekciu, ktorá nie je určená na vírivky.
- Nepoužívajte kyselinu soľnú určenú na zníženie pH v plaveckých bazénoch.
- Nestriekajte ani nesypte chemikálie na hladinu vody. Týmto spôsobom môžete vyvolať tvorbu bubliniek na povrchu vírivky spôsobenú chemikáliami (nesprávne zaobchádzanie s chemickými látkami).

## *POKYNY PRE STAROSTLIVOSŤ O VODU POČAS DOVOLENKY*

Ak plánujete odcestovať a bazén dlhšie nepoužívať, riaďte sa nasledujúcimi pokynmi, aby ste sa postarali o udržanie kvality vody:

## KRÁTKE ČASOVÉ OBDOBIE (3-5 DNÍ)

1. Upravte hodnotu pH podľa inštrukcii v časti Kvalita a údržba vody.
2. Dezinfikujte vodu v súlade s postupom šokovania, ktorý je tiež uvedený v časti Kvalita a údržba vody.
3. Uzamknite kryt bazéna pomocou uzamykacích klapiek.
4. Po návrate opäť vodu dezinfikujte pomocou šokovania a upravte hladinu pH.
5. Ak je nainštalovaný soľný systém, pozrite si časť Tipy, dovolenka alebo obmedzené používanie v užívateľskej príručke pre soľný systém.

## DLHÉ ČASOVÉ OBDOBIE (5-14 DNÍ)

### Pred odchodom:

1. Najmenej jeden deň pred odchodom znížte teplotu na najnižšiu hodnotu. Táto teplota vody by mala byť približne 26°C.
   **DÔLEŽITÉ:** Vodné okysličovače ako dichlór sodný (chlór) si zachovávajú svoju úroveň účinnosti podstatne dlhšie v teplej vode (26°C) než v horúcej (38°C až 40°C).
2. Upravte pH a dezinfikujte vodu v súlade s postupom šokovania.

### Po návrate:

3. Dezinfikujte vodu v súlade s postupom šokovania. Teplotu nastavte na pôvodnú úroveň. Voda v bazéne bude bezpečná na používanie, keď hladina zvyškov voľne dostupného chlóru klesne pod 5,0 ppm.

   **DÔLEŽITÉ:** Ak nebudete používať bazén dlhšiu dobu (viac ako 14 dní) a nemáte možnosť údržby vody v čase, keď ste preč, odporúčame vám bazén vypustiť alebo zazimovať. Vírivky vybavené ozónovým systémom **FRESHWATER III** dokážu predĺžiť túto dobu až na 4 týždne. V každom prípade ozónový systém **FRESHWATER III** nechráni bazén pred poškodením spôsobeným zamrznutím.

## DODATOČNÁ ÚDRŽBA VODY

Správna dezinfekcia vody a vyváženosť minerálov (kontrola pH) sú absolútne nevyhnutné pre skompletizovanie programu na údržbu vody v bazéne. Tu sú dve ďalšie obľúbené prísady do vody, ktoré môžete použiť:

### Odstraňovanie nánosu minerálov

Keď sa voda odparuje a dopĺňa sa nová voda, množstvo rozpustených minerálov sa zvyšuje (odparovanie vody znížite tak, že budete bazén prikrývať vždy, keď je to možné). Voda v bazéne sa v konečnom dôsledku môže zmeniť na "tvrdú" (príliš vysoká tvrdosť kalcia) až do takej miery, že spôsobí poškodenie ohrievača kalcifikovaním jeho povrchu. Správna kontrola pH môže tento problém minimalizovať.

Bežné nánosy mydla vyžadujú výmenu vody dostatočne pravidelne, a to tak, aby prirodzené nánosy minerálov nespôsobovali problém. Príležitostne vysoký obsah železa alebo medi vo vode môže spôsobiť tvorbu zelených alebo hnedých škvŕn na vírivke. Odstraňovač nánosu minerálov môže pomôcť s redukciou týchto kovov.

**DÔLEŽITÉ**: Zdravá voda môže obsahovať vysokú koncentráciu minerálov. Pri použití malého prúdenia vody pomôže vodný filter s mimoriadne malými pórmi (napr. predfilter **CLEAN SCREEN**) so zachytením väčších častíc počas napúšťania bazéna vodou. Predfiltre si môžete zakúpiť u dodávateľa bazénov **HOT SPRING.**

### Prostriedky na potlačenie tvorby peny

Kvôli usádzaniu mydla vo vode treba vodu v bazéne vymieňať. Mydlo zvyčajne tvorí penu vo vode vtedy, keď sa používajú trysky. Mydlo sa dostáva do bazéna dvomi spôsobmi: z tiel užívateľov, na ktorých sa zachytí zvyšok mydla po sprchovaní a z kúpacieho odevu, v ktorom sa zachytí mydlo po praní.

Penové odstraňovače síce dokážu potlačiť tvorbu peny, nedokážu však odstrániť mydlo z vody. Mydlo sa z vody veľmi ťažko odstraňuje, pretože mydlo neoxiduje so žiadnou chemikáliou pridanou do bazéna. Iba ozón dokáže oxidovať mydlo.

Mydlový nános sa v konečnom dôsledku vo vode skoncentruje, čo bude mať za následok nepríjemný pocit nečistoty na pokožke kúpajúceho, ktorý nie je možné napraviť. Keď táto situácia nastane, je čas na vypustenie a opätovné napustenie bazéna.
V závislosti od množstva mydla, ktoré sa do vírivky dostane, by voda do vypustenia mala vydržať 4 mesiace.

# *TERMINOLÓGIA SÚVISIACA S VODOU*

Nasledujúce chemické názvy sú použité v časti Kvalita a údržba vody. Pochopenie ich významu vám pomôže lepšie porozumieť procesu údržby vody.

**Brómamíny:** Zlúčeniny vytvorené kombináciou brómu s dusíkom z telových olejov, moču, potu, atď. Na rozdiel od chloramínov, brómamíny nemajú ostrý zápach a sú efektívnymi dezinfekčnými prostriedkami.

**Bróm:** Halogénový dezinfekčný prostriedok (z tej istej chemickej triedy ako chlór). Zvyčajne sa používa vo forme tyčiniek, tabliet či granúl.

**Tvrdosť kalcia:** Množstvo rozpusteného kalcia vo vode. Malo by sa pohybovať v rozpätí okolo 50 -150 ppm (Soľný systém: 25 - 75 ppm). Vysoká hladina kalcia spôsobuje zakalenie vody a vytvorenie vodného kameňa. Nízka hladina spôsobuje poškodenie zariadenia bazéna.

**Chloramíny:** Zlúčeniny tvorené kombináciou chlóru s dusíkom z telových olejov, moču, potu, atď. Chloramíny môžu vyvolať podráždenie oči a zároveň silno zapáchajú. Na rozdiel od bromamínov, sú chloramíny slabšie a pomalšie dezinfekčné prostriedky.

**Chlór:** Účinná dezinfekčná chemická látka pre vírivky. Spoločnosť **WATKINS WELLNESS** odporúča používať typ granulovaného chlóru (dichlór sodný). Tento typ je preferovaný kvôli tomu, že sa úplne rozpúšťa a je pH neutrálny.

**Chlórový (alebo brómový) zostatok**: Množstvo chlóru alebo brómu, ktorý sa zvýši po naplnení potreby chlóru či brómu. Tento zostatok tak predstavuje množstvo dezinfekčného prostriedku, ktorý dokáže chemicky zahubiť baktérie, vírusy a riasy.

**Korózia:** Postupné opotrebovanie kovových a umelohmotných časti bazéna, zvyčajne spôsobené chemikáliami. Vo všeobecnosti je korózia spôsobená nízkym pH alebo vodou s úrovňou celkovej zásaditosti, tvrdosti kalcia, pH či dezinfekčného prostriedku mimo odporúčaných hodnôt.

**Halogén**: Ktorýkoľvek z týchto piatich prvkov: fluór, chlór, bróm, jód a astát.

**MPS:** Monopersulfát je nechlórový oxidizér používaný s čistiacim prípravkom **FRESHWATER AG+** s iónovým striebrom. Nie je to dezinfekčný prostriedok.

**Kyselina dusičná:** Tvorba kyseliny dusičnej, vysoko korozívnej chemikálie, |e vedľajším produktom procesu tvorby ozónu. Kyselina dusičná sa vytvára vo veľmi malom množstve a ľahko sa rozpúšťa vo vode s prúdom ozónu.

**Oxidizér:** Oxidujúca chemikália sa používa za účelom prevencie nánosu kontaminantov, maximalizovania efektívnosti dezinfekčného prostriedku, minimalizovania kombinovaného chlóru a zlepšenia priezračnosti vody. Viď MPS a Ozón.

**Ozón:** Ozón je silné oxidačná látka, ktorá sa produkuje v prírode a tiež umelo človekom. Ozón nevytvára žiadne vedľajšie produkty, ozón oxiduje chloramíny a nemení pH vody.

**pH**: Množstvo vodnej kyslosti a zásaditosti vo vírivke. Odporúčaná hodnota pH pre vodu vo vírivke je 7.2 až 7.8. Hodnota pod 7.0 (považuje sa za neutrálnu) znamená, že voda je príliš kyslá a môže poškodiť ohrievací systém. Hodnota nad 7.8 znamená, že voda je príliš zásaditá a môže sa zakaliť a vytvoriť vodný kameň na povrchu vírivky a na ohrievači.

**ppm:** Skratka pre „parts per million" (počet častíc na jeden milión ostatných častíc). Používa sa na vyjadrenie koncentrácie chemikálii vo vode. Identické s mg/l (miligramy na liter).

**Činidlo:** Chemická látka vo forme tekutiny, púdru alebo tablety na použitie pri chemickom testovaní.

**Dezinfekčný prostriedok (Sanitizér):** Sanitizéry sú pridávané a udržiavané v odporúčaným množstvách kvôli ochrane kúpajúcich sa osôb pred patogénnymi organizmami, ktoré môžu spôsobiť infekciu či chorobu.

**Vodný kameň:** Drsné kalcium zadržiavajúce nánosy, ktoré pokrývajú povrch bazénov, ohrievačov, vodovodných trubiek a upchávajú filtre. Vodný kameň je spravidla spôsobený minerálmi v kombinácii s vysokým pH. Vodný kameň sa rýchlejšie vytvára pri vyššej teplote vody.

**Superchlórovanie:** Tiež známe ako „liečba šokom“ či „šokovanie“. Je to proces pridania väčšej dávky rýchlo rozpustného dezinfekčného prostriedku (odporúča sa dichlór sodný) na zoxidovanie nefiltrovateľného organického odpadu a na odstránenie chloramínov a bromamínov.

**Celková zásaditosť (CZ):** Množstvo bikarbonátov, uhličitanov a hydroxidov prítomných vo vode. Správna celková zásaditosť je dôležitá pre kontrolu pH. Ak |e CZ príliš vysoká, je ťažké nastaviť pH. Ak je CZ príliš nízka, bude ťažké udržať pH na správnej hodnote. Požadovaná hodnota celkovej zásaditosti sa pohybuje v rozpätí 40 až 120 ppm.

.

# Prevádzkové inštrukcie

## *BEZDRÔDOTVÝ OVLÁDACÍ PANEL*

### PREVÁDZKOVANIE VÁŠHO OVLÁDAČA

Bezdrôtový ovládací panel **HOT SPRING** predstavuje plnofarebnú dotykovú LCD obrazovku určenú na prevádzkovanie všetkých funkcií a prvkov bazéna, bezdrôtovú komunikáciu s ovládacím systémom a bezdrôtové nabíjanie cez nabíjateľnú kolísku na ovládač.

**Keď chcete aktivovať funkciu alebo prvok, jemne, ale zreteľne naň zatlačte prstom. Funkcia či prvok sa aktivuje, keď prst z dotykovej obrazovky odtiahnete.**

**DÔLEŽITÉ:** Nikdy neseďte, nestojte ani sa neopierajte o dotykovú LCD obrazovku pri vstupe či výstupe z bazéna, pretože by mohlo dôjsť k jej poškodeniu.

- Ak bezdrôtový diaľkový ovládač nepoužívate, mal by byť umiestnený v nabíjateľnej kolíske.
- Diaľkový ovládač môže byť v nabíjateľnej kolíske otočený oboma smermi.
- Maximálna odporúčaná prevádzková vzdialenosť medzi ovládaním a kolískou je 9 metrov. Prekážky medzi ovládačom a kolískou, vrátane vody v bazéne, môžu brániť diaľkovej komunikácii.
- Ako druhotné miesto na odkladanie ovládača počas používania

vírivky slúži pohodlný podnos, ktorý je umiestnený na vrchnej časti bazéna. Diaľkový ovládač by sa mal vždy pred umiestnením krytu na vírivku odložiť do nabíjateľnej kolísky.

**VEĽMI DÔLEŽITÉ: Váš bezdrôtový ovládač je zariadenie vyspelej technológie určené na používanie vo vašej vírivke, preto s ním náležite zaobchádzajte!**

- Bezdrôtový diaľkový ovládač (IP67) je ponorný a zostáva plávať na hladine, ak náhodne padne do vody.
- Ovládač nikdy neponárajte ani nenechajte plávať na hladine vody vo vírivke dlhšiu dobu.
- Nenechajte ovládač plávať vo vnútri filtračného oddelenia. Extrémne turbulencie a otrasy môžu spôsobiť, že ovládač zostane natrvalo nefunkčný.
- Upustenie ovládača na tvrdý povrch môže rozbiť obrazovku, čo spôsobí trvalé znefunkčnenie ovládača. Na zlé zaobchádzanie s ovládačom sa záruka nevzťahuje.
- Ak je diaľkové ovládanie pod vodou, NEBUDE komunikovať s kolískou na bazéne.
- Ovládač by NEMAL byť zapojený do kolísky či uschovávaný, ak sa teplota prostredia pohybuje mimo rozpätia -30°C a do +50 °C.
- Rádiové prostredie môže kolísať a môže sa stať, že občas sa stratí spojenie medzi ovládačom a bazénom, prípadne sa na obrazovke objaví úvodná stránka. Je to normálne a riadna prevádzka by sa mala obnoviť do niekoľkých sekúnd. Ak strata komunikácie pretrváva, pozrite si časť Riešenie problémov.
- Nenechávajte diaľkový ovládač na priamom slnku dlhší čas. Slnečné teplo by mohlo poškodiť dotykovú obrazovku.

**BATÉRIE**

Pre zabezpečenie najlepšieho výkonu batérii, vložte bezdrôtový diaľkový ovládač späť do nabíjacej kolísky, keď ho nepoužívate. Keď nie je v kolíske, dokonca aj v režime spánku, batérie spotrebúvajú energiu. Ak je batéria spotrebovaná, vráťte diaľkové ovládanie kvôli znovunabitiu späť do kolísky. Keď ho vrátite do kolísky, bude možné všetky funkcie bazéna opäť prevádzkovať, diaľkové ovládanie by však malo ostať v kolíske, až kým nebude úplne nabité. Pri normálnych podmienkach by sa úplne vybitá batéria mala dobiť za 6 až 8 hodín.

Ak chcete vymeniť lítium-iónové batérie, kontaktujte svojho autorizovaného dodávateľa **HOT SPRING**.

### STAROSTLIVOSŤ O OVLÁDAČ:

Na čistenie LCD obrazovky používajte iba jemnú mikrovláknovú handričku a vodu. Drsné handry, uteráky, papierové utierky a podobné látky môžu poškodiť obrazovku ovládača. Nepoužívajte aerosólové spreje, rozpúšťadlá či abrazívne prostriedky.

### ZOBRAZENIE DISPLEJA DIAĽKOVÉHO OVLÁDANIA:

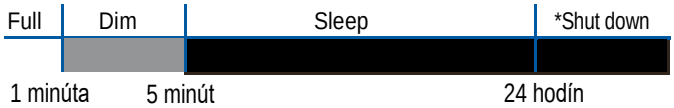


Obrazovka ovládača sa stlmí po 1 minúte a uspí sa po 5 minútach.

*Ovládač sa vypne iba vtedy, ak NIE je v nabíjacej stanici viac ako 24 hodín. Pre reštartovanie stlačte dotykovú obrazovku a počkajte 40 sekúnd, kým sa ovládač znovu reštartne a natiahne sa obrazovka.

## *ÚVODNÁ OBRAZOVKA*

Úvodná obrazovka je predvolená obrazovka. Teplota zobrazená na úvodnej obrazovke je aktuálna teplota vody v bazéne.

**POZNÁMKA:** Bezdrôtový ovládač sa vráti späť na úvodnú obrazovku, ak sa v rámci iných zobrazení nepoužíva po dobu 45 sekúnd.

| Funkcie úvodnej obrazovky: | | |
|---|---|---|
| | Zapnúť | Stlačte ikonu, aby sa zapli trysky na vysoký výkon a svetlá na modro, ak sú obe funkcie aktuálne vypnuté, alebo aby sa vypli všetky trysky, svetlá a hudba, ak sú tieto funkcie práve zapnuté. |
| | Pamäť | Stlačte túto ikonu, aby ste vstúpili do zobrazenia Pamäť. |
| | Čistiaci cyklus Clean Cycle | Stlačte túto ikonu, aby ste vstúpili do zobrazenia čistiaceho cyklu. Ikona bude blikať, keď je čistiaci cyklus zapnutý. |
| | Nastavenia | Stlačte túto ikonu, aby ste vstúpili do zobrazenia prvého nastavenia. |

| Prvky úvodnej obrazovky: | | |
|---|---|---|
| | Trysky | Stlačte túto ikonu, aby ste vstúpili do zobrazenia pre ovládanie trysiek. |
| | Soľný systém **FRESHWATER** | Ak je systém nainštalovaný, stlačte túto ikonu, aby ste vstúpili do zobrazenia soľného systému **FRESHWATER**. |

| Prvky úvodnej obrazovky - pokračovanie | | |
|---|---|---|
| | Hudba | Ak je nainštalovaná, stlačte túto ikonu, aby ste vstúpili do prvého zobrazenia Hudby. |
| | Osvetlenie | Stlačte túto ikonu, aby ste vstúpili do prvého zobrazenia Osvetlenia. |

| Ukazovatele stavu: | | |
|---|---|---|
| | Letný režim alebo Auto Clean | Tento indikátor je zapnutý, keď je zapnutý letný časovač alebo je aktivovaný čistiaci cyklus Auto Clean. |
| | Uzamknutie Bazén/Tepl | Tento indikátor je zapnutý, keď je zapnuté uzamknutie bazéna alebo teploty. |
| | Životnosť batérie | Tento indikátor ukazuje, aká je životnosť batérie v bezdrôtovom diaľkovom ovládači |
| | Nabíjanie batérie | Blikajúci indikátor znamená, že sa batéria nabíja v kolíske. Keď indikátor nebliká, batéria je nabitá. |
| | Soľný systém **FRESHWATER** | Tento indikátor sa objaví, keď je kartuša **FRESHWATER** staršia ako 4 mesiace a je potrebné ju vymeniť. |

| Ikony obrazovky – pracovné: | | |
|---|---|---|
| | Úvod | Stlačte, aby ste sa vrátili na Úvodnú obrazovku |
| alebo | Návrat | Stlačte, aby ste sa vrátili na predchádzajúcu obrazovku. |
| | Postup | Stlačte, aby ste postúpili na ďalšiu obrazovku |

# OVLÁDANIE TEPLOTY

Na úvodnej obrazovke stlačte aktuálnu teplotu, aby sa zobrazila obrazovka Nastavenie teploty.

Rozsah nastavenia teploty je od 26°C do 40°C (80°F do 104°F).

**POZNÁMKA**: Teplota vody sa môže meniť v závislosti od aktuálneho používania a stavu vašej vírivky a vonkajších teplôt.

Predvolené nastavenie teploty vody od výroby je 38°C (100°F).

Po použití bazéna sa do pamäte uloží posledná hodnota teploty nastavená užívateľom. Keď sa bazén odpojí od prúdu, automaticky sa po jeho opätovnom pripojení vráti k poslednej nastavenej teplote.

Stlačte pre zvýšenie nastavenej teploty bazéna. Stlačte a podržte pre postupné zvyšovanie teploty.

Stlačte pre zníženie nastavenej teploty bazéna. Stlačte a podržte pre postupné znižovanie teploty.

# OBRAZOVKA PAMÄTE

Stlačte tlačidlo na úvodnej obrazovke, aby sa zobrazila obrazovka pamäte (Memory).

Stlačte pre aktivovanie poslednej uloženej nastavenej prevádzkovej funkcie.

Stlačte pre uloženie aktuálneho nastavenia prevádzkovej funkcie (len trysky a osvetlenie).

Ak ste nepoužili žiadne tlačidlo uvedené vyššie, stlačte pre návrat na úvodnú obrazovku. Obrazovka sa po 10 sekundách nečinnosti vráti automaticky späť.

# OBRAZOVKA ČISTIACEHO CYKLU

Stlačte tlačidlo na úvodnej obrazovke, aby sa zobrazila obrazovka čistiaceho cyklu.

Stlačte pre začatie manuálneho čistiaceho cyklu. Na obrazovke sa nakrátko zobrazí CLEAN CYCLE: ACTIVE. Spustí sa trysková pumpa 1 vo vysokej rýchlosti na obdobie 10 minút.

Stlačte a podržte pre aktiváciu a deaktiváciu čistiaceho cyklu AutoClean. Pri aktivácii sa čistiaci cyklus spustí každých 24 hodín počnúc od momentu, keď ste tlačidlo ON stlačili po prvý krát (spustí sa tryska 2 na 1 minútu a tryska 1 na 9 minút. V prípade víriviek, ktoré majú iba trysku 1 sa cyklus spustí na 10 minút).

Stlačte pre návrat na úvodnú obrazovku. Obrazovka sa vráti automaticky späť po 10 sekundách nečinnosti.

# OBRAZOVKA NASTAVENÍ

Stlačte tlačidlo na úvodnej obrazovke, aby sa zobrazila obrazovka nastavení (Settings).

Prvé zobrazenie nastavení vám umožňuje zapnúť/vypnúť uzamknutie teploty, uzamknutie bazéna, časovač osvetlenia a letný režim.

## UZAMKNUTIE TEPLOTY

Stlačte tlačidlo na úvodnej obrazovke, aby sa zobrazilo uzamknutie teploty (Temperature Lock).

Prvok uzamknutie teploty chráni pred zmenou nastavenia požadovanej teploty vody. Pokiaľ je uzamknutie teploty zapnuté na "ON", všetky ostatné funkcie ovládacieho panela budú fungovať normálne.

Stlačte a podržte tlačidlá ON/OFF na približne **4 sekundy** pre aktivovanie či deaktivovanie.

## UZAMKNUTIE BAZÉNA

Stlačte tlačidlo na úvodnej obrazovke, aby sa zobrazilo uzamknutie bazéna (Spa Lock).

Keď aktivujete prvok uzamknutie bazéna, vypnú sa všetky funkcie na ovládacom paneli.

Ovládací panel nebude reagovať na nič okrem tlačidla na úvodnej obrazovke.

Stlačte a podržte tlačidlá ON/OFF na približne **4 sekundy** pre aktivovanie či deaktivovanie.

## ČASOVAČ OSVETLENIA

Stlačte tlačidlo na úvodnej obrazovke, aby sa zobrazil časovač osvetlenia (Lights Timer).

Keď aktivujete tento prvok, o 5 sekúnd sa zapne vonkajšie osvetlenie bazéna a zostane svietiť 6 hodín. Tento cyklus sa bude opakovať každých 24 hodín od momentu aktivácie.

Stlačte a podržte tlačidlá ON/OFF pre aktivovanie či deaktivovanie.

## LETNÝ REŽIM

Stlačte tlačidlo na úvodnej obrazovke, aby sa zobrazil letný režim (Summer Timer).

. Letný režim je možné aktivovať počas extrémne horúcich letných mesiacov s cieľom udržať nastavenú teplotu vody.

. Aktivovanie letného režimu spôsobí, že výhrevné teleso sa okamžite vypne. Cirkulačné čerpadlo zostane aktívne približne 5 minút a pretláča vodu cez výhrevné teleso, aby ju ochladilo.

- Výhrevné teleso a cirkulačné čerpadlo zostanú vypnuté 8 hodín. Cirkulačné čerpadlo a výhrevné teleso sa automaticky vypnú na tých istých 8 hodín každý deň, až kým letný režim nebude deaktivovaný.
- Odporúča sa letný režim aktivovať ráno, aby bol bazén počas najhorúcejšej časti dňa vypnutý a aby sa cirkulačné čerpadlo spustilo znovu večer, keď chcete bazén použiť.

Stlačte a podržte tlačidlá ON/OFF pre aktivovanie či deaktivovanie.

## NASTAVENIE TEPLOTY ºF/ºC

Stlačte tlačidlo na úvodnej obrazovke, aby sa najprv zobrazila obrazovka nastavení (Settings), následne stlačte tlačidlo ,aby sa zobrazila teplota (Temperature) v druhej obrazovke nastavení (Settings).

Stlačte ºF alebo ºC, aby sa teplota zobrazila v stupňoch Celzia alebo Fahrenheit.

## ROZJASNENIE OBRAZOVKY

Stlačte tlačidlo na úvodnej obrazovke, aby sa najprv zobrazila obrazovka nastavení (Settings), následne stlačte tlačidlo ,aby sa zobrazilo rozjasnenie (Brightness) v druhej obrazovke nastavení (Settings).

Stlačte, ak je políčko tmavé, aby sa aktivoval prvok automatického rozjasnenia. Senzor (umiestnený vľavo na LCD obrazovke) automaticky prispôsobí LCD displej podľa okolitých svetelných podmienok.

Stlačte alebo , aby sa automatické rozjasnenie vyplo a manuálne zvýšte alebo znížte jas na obrazovke ovládača. Stlačte a podržte jednu zo šípok a nastavenie jasu sa bude plynulo meniť.

## JAZYK

Stlačte tlačidlo na úvodnej obrazovke, aby sa najprv zobrazila obrazovka nastavení (Settings), následne stlačte tlačidlo , aby sa zobrazil aktuálny jazyk v druhej obrazovke nastavení.

Obrazovky ovládacieho panela je možné prezerať v rôznych jazykoch (na obrázku je uvedená ANGLIČTINA).

Stlačte, aby sa zobrazil výber jazyka (Select Language).

**POZNÁMKA:** Na zobrazenie ďalších jazykov stlačte .

Zatlačte na požadovaný jazyk.

Stlačte, aby sa spustil proces konverzie. Objaví sa čierna obrazovka a začne sa konvertovací proces. Konverzia je ukončená, keď sa znovu objaví úvodná obrazovka.

Stlačte pre návrat do druhej obrazovky nastavení (ak nie je stlačené tlačidlo ). Obrazovka sa po 10 sekundách nečinnosti automaticky vráti späť.

# *OBRAZOVKA OVLÁDANIE TRYSIEK*

Stlačte na úvodnej obrazovke, aby sa zobrazila obrazovka trysky (Jets).

**POZNÁMKA:** Ak sú trysky vypnuté, keď sa na úvodnej obrazovke stlačí tlačidlo, pri modeloch **GRANDEE, ENVOY, ARIA, VANGUARD** & **SOVEREIGN** sa zapne tryskové čerpadlo na nízku rýchlosť.

Na obrazovke pri modeloch **TRIUMPH, PRODIGY, JETSETTER LX** a **JETSETTER** sa zobrazí iba „OFF“ (vypnuté) a vysoká rýchlosť.

OFF Stačte pre vypnutie tryskového čerpadla.

Stačte pre zapnutie tryskového čerpadla na nízku rýchlosť.

Stačte pre zapnutie tryskového čerpadla na vysokú rýchlosť.

Stačte, aby sa VŠETKY tryskové čerpadlá vypli (ak sú zapnuté) alebo aby sa všetky zapli na vysokú rýchlosť (ak sú vypnuté).

## *OBRAZOVKA SOĽNÝ SYSTÉM (VOLITEĽNÉ)*

Stlačte na úvodnej obrazovke, aby sa zobrazila obrazovka soľného systému. Táto ikona sa zobrazí na úvodnej obrazovke iba vtedy, ak má váš bazén nainštalovaný soľný systém **FRESHWATER**.

Viac informácií nájdete v užívateľskej príručke pre soľný systém **FRESHWATER**.

## *OBRAZOVKA HUDOBNÝ SYSTÉM (VOLITEĽNÉ)*

Stlačte na úvodnej obrazovke pre vstup do obrazovky hudobný systém (Music System). Táto ikona sa zobrazí na úvodnej obrazovke iba vtedy, ak má váš bazén nainštalovaný hudobný systém.

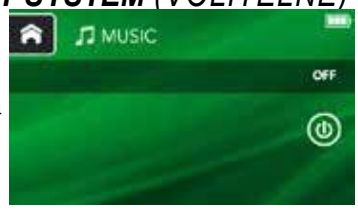


Stlačte pre zapnutie hudobného systému.

**POZNÁMKA:** Keď hudobný systém vypnete, trvá mu 8 sekúnd, kým sa môže znovu zapnúť.

Základná obrazovka hudby zobrazí hudobný prehrávač s ovládaním hlasitosti a možnosťou výberu hudobného zdroja.

Stlačte pre zapnutie hudobného systému.

Funkcie prehrávača pozostávajú zo skladba späť, hrať, pauza a ďalšia skladba.

Stlačte alebo pre zvýšenie alebo zníženie hlasitosti.

Stlačte pre zobrazenie obrazovky zvoleného zdroja hudby.

Stlačte pre výber požadovaného zdroja hudby.

| | |
|---|---|
| TV | Tento zdroj vyžaduje bazénovú TV dostupnú u vášho **HOT SPRING** dodávateľa. |
| AUX | Zdroj z linkovej úrovne audio výstupu. |
| BLUETOOTH | Tento zdroj funguje s akýmkoľvek Bluetooth zariadením. Keď chcete pripojiť bazén k Bluetooth, na vašom Bluetooth zariadení hľadajte ***My Spa BTXR*** (viď nižšie uvedené informácie o párovaní). |

Stlačte pre návrat na základnú hudobnú obrazovku. Obrazovka sa po 10 sekundách nečinnosti automaticky vráti späť.

**DOLEŽITÉ:** Ak používate Bluetooth zdroj, funkcie prehrávača môžu a nemusia fungovať v závislosti od vášho Bluetooth zariadenia. Nie všetky Bluetooth zariadenia reagujú na funkcie prehrávača. Ovládanie hlasitosti funguje pri všetkých audio zdrojoch.

Stlačte pre postup do druhej obrazovky hudby.

Stlačte alebo pre zníženie alebo zvýšenie hodnoty jednotlivých hudobných prvkov. Rozpätie Basy,Výšky a Balans je od -5 do +5.

Rozpätie subwofera je od 0 do 11.

Stlačte v políčku nástroje (Tools), aby ste sa posúvali medzi PÁROVAŤ, SIGNÁL a RESET. Stlačte v políčku nástroje (Tools) a aktivujte aktuálnu funkciu.

PÁROVANIE zariadenia:

1. Na svojom zariadení nájdite *My Spa BTXR.* Ak sa vám nezobrazuje, možno je už pripojené iné zariadenie (viď RESET na odpojenie iného Bluetooth zariadenia).
2. Stlačte a vyberte PÁROVAŤ v políčku nástroje (Tools) a následne stlačte „pripojiť“ vedľa *My Spa BTXR* vo vašom zariadení, aby ste zariadenia spárovali.

Po spárovaní môžete používať vaše Bluetooth zariadenie. V jednej chvíli funguje iba jedno zariadenie Bluetooth, nie viac.

Použite tlačidlo RESET na odpojenie zariadenia, ktoré práve používa hudobný systém vírivky, aby sa mohlo pripojiť iné zariadenie. Je to nutné aj pre spárovanie viacerých zariadení, pretože párovanie nie je možné, ak je k hudobnému systému pripojené iné zariadenie.

1. Stlačte a vyberte RESET v políčku nástroje (Tools) na odpojenie iného zariadenia pripojeného k hudobnému systému.

Na zobrazenie intenzity signálu medzi vaším zariadením Bluetooth a hudobným systémom stlačte a vyberte SIGNÁL v políčku nástroje (Tools).

## OBRAZOVKA OVLÁDANIE OSVETLENIA

Stlačte na úvodnej obrazovke pre vstup do základnej obrazovky osvetlenia (Lights).

**POZNÁMKA:** Ak sú svetlá vypnuté, keď sa na úvodnej obrazovke stlačí tlačidlo , všetky zóny osvetlenia sa zapnú na modro.

Základná obrazovka osvetlenia je rozdelená do dvoch sekcií, sekcia nálada (MOODS) a sekcia všetky svetlá (ALL LIGHTS).

Nálada (MOODS) (Prednastavené farby a jas):

1 Stlačte pre zapnutie svetiel pod vodou (modrá farba).

2 Stlačte pre zapnutie svetiel pod vodou (tmavopurpurová), pri bare a vankúšoch (modrozelená) a vonkajšie svetlá (biela).

3 Stlačte pre zapnutie svetiel pod vodou a pri vankúšoch (modrozelená).

4 Stlačte pre zapnutie svetiel pri vankúšoch (biela).

VŠETKY SVETLÁ:

Stlačte pre zapnutie alebo vypnutie všetkých svetiel. Keď sa zapnú všetky svetlá, všetky sú modré.

Stlačte alebo pre zníženie alebo zvýšenie nastaveného jasu pre všetky svetlá, ktoré sú práve zapnuté.

Stlačte ktorékoľvek z okienok farby pre zapnutie danej farby vo všetkých zónach osvetlenia.

Stlačte multifarebné okienko pre spustenie farebnej rotácie vo všetkých zónach osvetlenia. Stlačte druhýkrát, aby ste farebnú rotáciu zastavili na požadovanej farbe.

Stlačte pre postup do druhej obrazovky osvetlenia.

Vyberte farbu a jas pre každú zónu osvetlenia.

**POZNÁMKA:** Pre jednotlivé zóny môžu byť vybraté odlišné nastavenia farieb a jasu.

Stlačte tlačidlo vedľa popisu zóny a vyberte požadovanú zónu osvetlenia (v jednej chvíli môžete vybrať iba jednu zónu osvetlenia).

Stlačte alebo pre zníženie alebo zvýšenie nastavenia jasu pre vybratú zónu osvetlenia.

Stlačte ktorékoľvek z okienok farby pre zapnutie danej farby vo zvolenej zóne osvetlenia.

Stlačte multifarebné okienko pre spustenie farebnej rotácie vo vybratej zóne osvetlenia. Ak farebnú rotáciu používa viac ako jedna farebná zóna, farby sa automaticky synchronizujú.Stlačte farebnú rotáciu druhýkrát, aby ste farebnú rotáciu zastavili na požadovanej farbe.

## FUNKCIE TLAČIDIEL NABÍJACEJ KOLÍSKY

V prípade, že nemáte diaľkové ovládanie poruke, trysky (Jets) a osvetlenie (Lights) môžete ovládať aj stlačením tlačidiel umiestnených v nabíjacej kolíske.

Tlačidlo osvetlenie (Lights):

Stlačte raz tlačidlo osvetlenia, aby všetky zóny osvetlenia svietili na modro. Pokračujte stláčaním tlačidla osvetlenie pre stlmenie všetkých svetiel, až kým ich piatym stlačením nevypnete.

Tlačidlo trysky (Jets):

Stláčaním tlačidla trysky sa zapnú jednotlivé sekvencie tryskovej kombinácie a na záver sa všetky trysky vypnú.

**GRANDEE, ENVOY, ARIA a VANGUARD**

1. stlačenie Tryska 2 na nízkej rýchlosti
2. stlačenie Tryska 2 na vysokej rýchlosti
3. stlačenie Trysky 1 a 2 na vysokej rýchlosti
4. stlačenie Tryska 1 na vysokej rýchlosti, tryska 2 na nízkej rýchlosti
5. stlačenie Tryska 1 na vysokej rýchlosti
6. stlačenie Trysky 1 a 2 vypnuté

**SOVEREIGN**

1. stlačenie Tryska na nízkej rýchlosti
2. stlačenie Tryska na vysokej rýchlosti
3. stlačenie Tryska vypnutá

**TRIUMPH, PRODIGY, JETSETTER LX a JETSETTER**

1. stlačenie Tryska na vysokej rýchlosti
2. stlačenie Tryska vypnutá

Spárovanie kolísky s diaľkovým ovládaním:
Spárovanie sa vyžaduje len vtedy, ak je diaľkové ovládanie v rámci rozpätia kolísky a na obrazovke na diaľkovom ovládaní sa zobrazuje "Hľadanie bazéna" (Searching for Spa).

- Stlačte a podržte tlačidlo trysky (JETS) na kolíske kým blikajú tlačidlá trysky (TRYSKY) a osvetlenie (LIGHTS).
- Stlačte a podržte obrazovku diaľkového ovládania, až kým sa nezobrazí párovací režim (Pairing Menu).
- Stlačte áno (Yes) pre začatie párovania.

Zmena frekvencie kanálu medzi kolískou s diaľkovým ovládaním:

Zmeňte kanál, ak diaľkové ovládanie neustále vykazuje prerušovanú reakciu v rámci rozpätia 9 m.

- Stlačte a držte tlačidlo osvetlenie (LIGHTS) na kolíske, kým blikajú tlačidlá trysky (JETS) a osvetlenie (LIGHTS).
- Stlačte na diaľkovom ovládaní tlačidlo hore (UP) alebo dole (DOWN), aby ste zmenili číslo kanálu.
- Stlačte tlačidlo OK pre nastavenie novej frekvencie.

# MOŽNOSTI TRYSKOVÝCH SYSTÉMOV

## GRANDEE *(MODEL GGNE)*

TRYSKOVÉ ČERPADLO 1-TRYSKOVÝ SYSTÉM 1

**Pravá páčka SMARTJET v pozícii**

a. 1 tryska **MOTO-MASSAGE** DX
b. 10 smerových trysiek **PRECISION**
c. 2 trysky **SOOTHINGSTREAM**

TRYSKOVÉ ČERPADLO 2-TRYSKOVÝ SYSTÉM 1

**Ľavá páčka SMARTJET v pozícii**

a. 1 tryska **MOTO-MASSAGE** DX
b. 8 smerových **PRECISION**
c. 1 smerová hydromasážna tryska
d. 1 vodný prvok
e. 1 tryska **FOOTSTREAM**

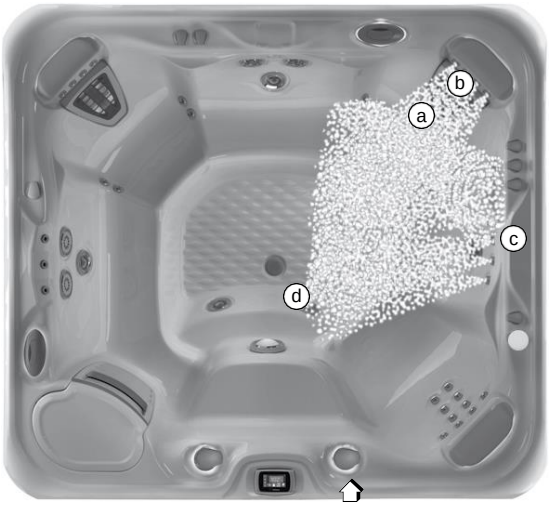


TRYSKOVÉ ČERPADLO 1-TRYSKOVÝ SYSTÉM 2

**Pravá páčka SMARTJET v pozícii**

a. 1 tryska **MOTO-MASSAGE** DX
b. 8 smerových trysiek **PRECISION**
c. 4 smerové trysky **PRECISION**
d. 1 tryska **FOOTSTREAM**

TRYSKOVÉ ČERPADLO 2-TRYSKOVÝ SYSTÉM 2

**Ľavá páčka SMARTJET v pozícii**

a. 1 tryska **MOTO-MASSAGE** DX
b. 3 trysky v zhluku (2 rotačné trysky, 1 smerová hydromasážna tryska)
c. 1 tryska **FOOTSTREAM**
d. 1 smerová hydromasážna tryska
e. 1 vodný prvok

# **ENVOY** *(MODEL KKNE)*

TRYSKOVÉ ČERPADLO 1-TRYSKOVÝ SYSTÉM 1

**Ľavá páčka SMARTJET v pozícii**

a) 2 rotačné trysky **PRECISION**
b) 7 smerových trysiek **PRECISION**
c) 1 tryska **MOTO-MASSAGE** DX
d) 4 smerové trysky **PRECISION**
e) 4 smerové trysky **PRECISION** (na lýtka)
f) 2 trysky **HYDROSTREAM**

TRYSKOVÉ ČERPADLO 2-TRYSKOVÝ SYSTÉM 1

**Pravá páčka SMARTJET v pozícii**

a) 4 trysky **HYDROSTREAM**
b) 2 trysky **SOOTHINGSTREAM**
c) 1 tryska **FOOTSTREAM**
d) 1 vodný prvok

TRYSKOVÉ ČERPADLO 1-TRYSKOVÝ SYSTÉM 2

**Ľavá páčka SMARTJET v pozícii**

a) 1 smerová hydromasážna tryska
b) 4 trysky **HYDROSTREAM**
c) 1 tryska **FOOTSTREAM**
d) 1 tryska **MOTO-MASSAGE** DX

TRYSKOVÉ ČERPADLO 2-TRYSKOVÝ SYSTÉM 2

**Pravá páčka SMARTJET v pozícii**

a) 2 rotačný trysky
b) 2 smerové hydromasážne trysky
c) 4 smerové trysky **PRECISION**
d) 2 trysky **SOOTHINGSTREAM**
e) 1 tryska **FOOTSTREAM**
f) 1 vodný prvok

# **VANGUARD** *(MODEL VVNE)*

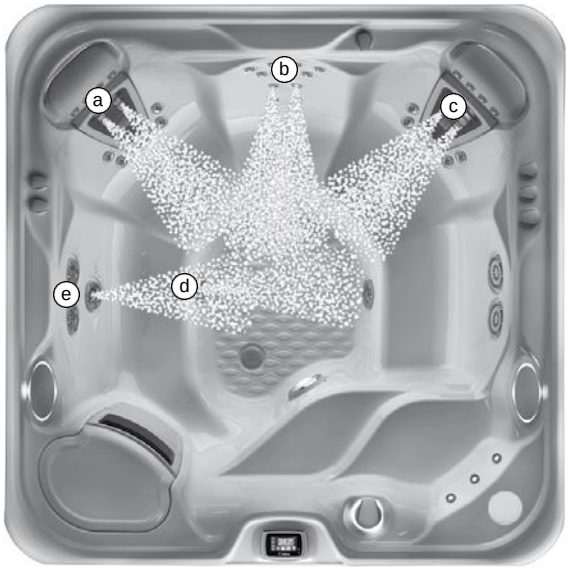


TRYSKOVÉ ČERPADLO 1-TRYSKOVÝ SYSTÉM 1

a. 1 tryska **MOTO-MASSAGE** DX
b. 4 smerové trysky **PRECISION**
c. 1 tryska **MOTO-MASSAGE** DX
d. 1 tryska **FOOTSTREAM**
e. 1 smerová hydromasážna tryska

TRYSKOVÉ ČERPADLO 2-TRYSKOVÝ SYSTÉM 1

**Páčka SMARTJET v pozícii**

a. 2 rotačné trysky
b. 7 smerových trysiek **PRECISION**
c. 8 smerových trysiek **PRECISION**
d. 1 vodný prvok

TRYSKOVÉ ČERPADLO 2-TRYSKOVÝ SYSTÉM 2

**Páčka SMARTJET v pozícii**

a. 8 smerových trysiek **PRECISION**
b. 2 trysky **SOOTHINGSTREAM**
c. 1 tryska **FOOTSTREAM**
d. 1 vodný prvok

# **ARIA** *(MODEL ARNE)*

## TRYSKOVÉ ČERPADLO 1

a. 4 trysky **PRECISION**
b. 4 trysky **HYDROSTREAM**
c. 1 smerová hydromasážna tryska
d. 1 tryska **MOTO-MASSAGE** DX
e. 1 tryska **FOOTSTREAM**

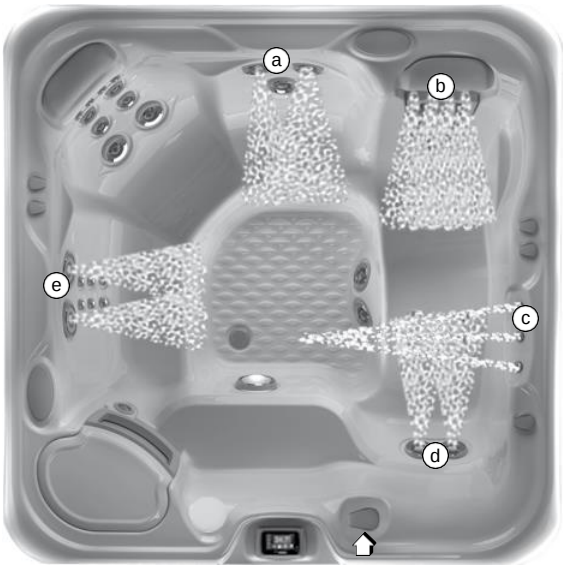


## TRYSKOVÉ ČERPADLO 2-TRYSKOVÝ SYSTÉM 1

**Páčka SMARTJET v pozícii**

a. 2 rotačné trysky
b. 4 trysky **PRECISION** nad **MOTO-MASSAGE** DX
c. 1 vodný prvok
d. 2 smerové hydromasážne trysky
e. 2 trysky **SOOTHING SEVEN**

## TRYSKOVÉ ČERPADLO 2-TRYSKOVÝ SYSTÉM 2

**Páčka SMARTJET v pozícii**

a. 2 smerové hydromasážne trysky
b. 1 vodný prvok
c. 4 trysky **PRECISION**
d. 1 tryska **FOOTSTREAM**
e. 6 trysiek **PRECISION**

# **SOVEREIGN** *(MODEL IINE)*

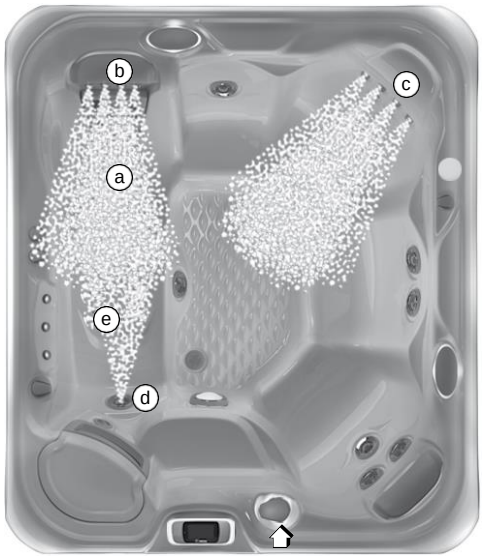


## TRYSKOVÝ SYSTÉM 1

**Páčka SMARTJET v pozícii**

a) 1 tryska **MOTO-MASSAGE DX**
b) 4 smerové trysky **PRECISION**
c) 10 smerových trysiek **PRECISION**
d) 1 smerová hydromasážna tryska
e) 4 smerové trysky **PRECISION** (na lýtka)

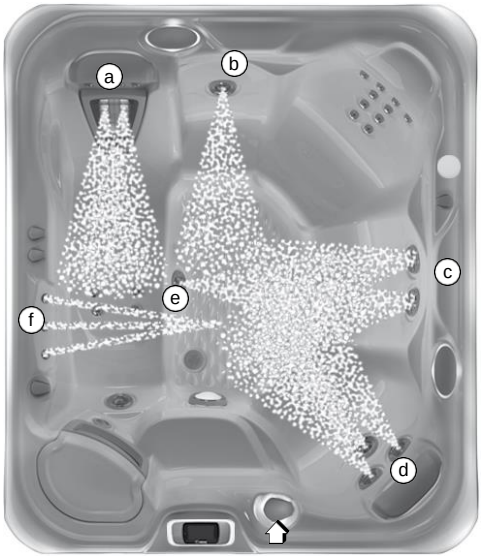


## TRYSKOVÝ SYSTÉM 2

**Páčka SMARTJET v pozícii**

a) 1 tryska **MOTO-MASSAGE DX**
b) 1 smerová hydromasážna tryska
c) 2 trysky **SOOTHINGSTREAM**
d) 3 trysky v zhluku (2 rotačné, 1 smerová hydromasážna)
e) 1 tryska **FOOTSTREAM**
f) 1 vodný prvok

# **TRIUMPH** *(MODEL TRHNE)*

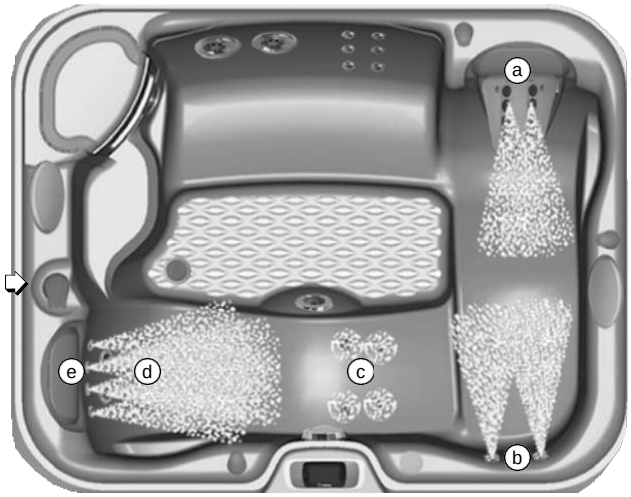


## TRYSKOVÝ SYSTÉM 1

**Páčka SMARTJET v pozícii**

a) 1 tryska **MOTO-MASSAGE** DX
b) 4 smerové trysky **PRECISION** (chodidlá)
c) 4 smerové trysky **PRECISION** (na lýtka)
d) 4 smerové trysky **HYDROSTREAM**
e) 4 smerové trysky **PRECISION**

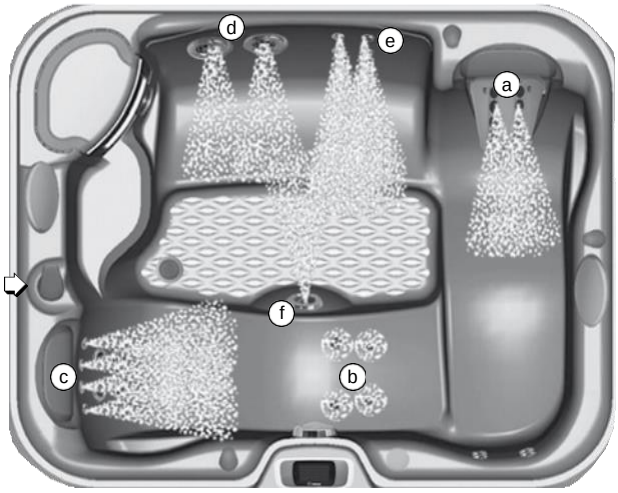


## TRYSKOVÝ SYSTÉM 2

**Páčka SMARTJET v pozícii**

a) 1 tryska **MOTO-MASSAGE DX**
b) 4 smerové trysky **PRECISION** (na lýtka)
c) 4 smerové trysky **PRECISION**
d) 2 trysky **SOOTHINGSTREAM**
e) 6 smerových trysiek **PRECISION**
f) 1 tryska **FOOTSTREAM**

# **PRODIGY** *(MODEL HNE)*

## TRYSKOVÝ SYSTÉM 1

**Páčka SmartJet v pozícii**

a) 1 tryska **MOTO-MASSAGE DX**
b) 4 smerové trysky **PRECISION**
c) 1 tryska **FOOTSTREAM**
d) 2 rotačné trysky
e) 2 trysky **SOOTHINGSTREAM**

## TRYSKOVÝ SYSTÉM 2

**Páčka SmartJet v pozícii**

a) 1 tryska **MOTO-MASSAGE DX**
b) 10 smerových trysiek **PRECISION**
c) 3 trysky v zhluku (2 rotačné, 1 smerová hydromasážna)

# **JETSETTER LX** *(MODEL JTNE)*

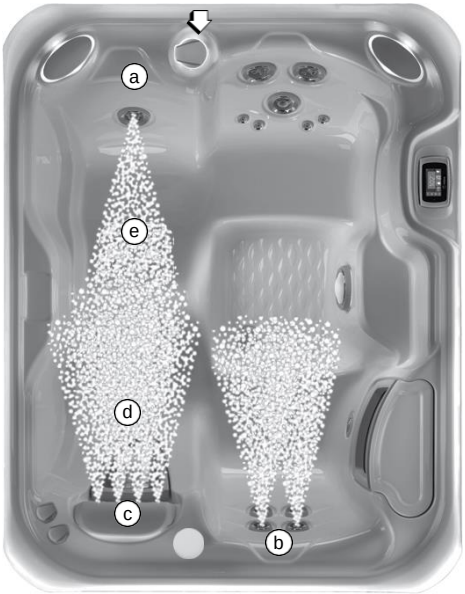


## TRYSKOVÝ SYSTÉM 1

**Páčka SMARTJET v pozícii**

a) 1 tryska **FOOTSTREAM**
b) 4 trysky **HYDROSTREAM**
c) 4 smerové trysky **PRECISION**
d) 1 tryska **MOTO-MASSAGE** DX
e) 4 smerové trysky **PRECISION** (na lýtka)

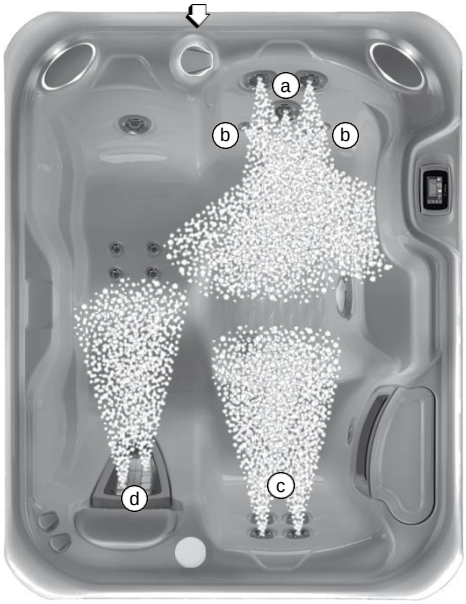


## TRYSKOVÝ SYSTÉM 2

**Páčka SMARTJET v pozícii**

a) 3 trysky v zhluku vpredu vpravo (2 rotačné trysky, 1 smerová hydromasážna tryska)
b) 4 smerové trysky **PRECISION**
c) 4 trysky **HYDROSTREAM**
d) 1 tryska **MOTO-MASSAGE** DX

# **JETSETTER** *(MODEL JJNE)*

## TRYSKOVÝ SYSTÉM 1

**Páčka SMARTJET v pozícii**

a) 1 tryska **FOOTSTREAM**
b) 4 trysky **HYDROSTREAM**
c) 4 smerové trysky **PRECISION**
d) 1 tryska **MOTO-MASSAGE** DX

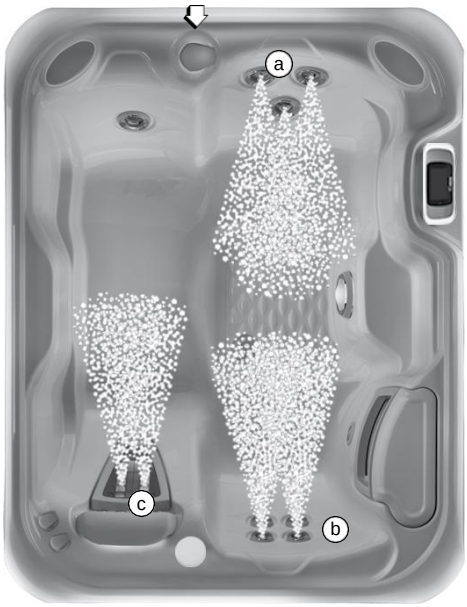


## TRYSKOVÝ SYSTÉM 2

**Páčka SMARTJET v pozícii**

a) 3 trysky v zhluku vpredu vpravo (2 rotačné trysky, 1 smerová hydromasážna tryska)
b) 4 trysky **HYDROSTREAM**
c) 1 tryska **MOTO-MASSAGE** DX

# Starostlivosť o bazén a údržba

Váš bazén **HOT SPRING** je vyrobený z tých najkvalitnejších a najodolnejších materiálov, aké sú k dispozícii. Aj tak je to však váš program starostlivosti o bazén a údržbu, ktorý určí, akú dlhú životnosť bude váš bazén a všetky jeho komponenty mať. Pravidelná údržba a dodržiavanie nasledujúcich rád vám pomôže chrániť vašu investíciu.

## *VYPÚŠŤANIE A NAPĹŇANIE*

**DÔLEŽITÉ:** NEODPORÚČA SA meniť vodu v bazéne, keď je okolitá teplota nižšia ako 10°C.

1. Odpojte bazén zo zdroja elektriny vypnutím ističov GFCI umiestnených v rozvádzači.
2. Nájdite miesto hlavného odtokového ventilu bazéna a odstráňte vrchnák odtoku. Pripevnite jeden koniec záhradnej hadice k odtokovému ventilu (aby ste zabránili zaplaveniu základu vôkol bazéna) a výpust hadice nasmerujte k vhodnému odtokovému miestu. Voda s vysokým obsahom dezinfekcie môže poškodiť rastliny a trávu.
3. Otvorte ventil otočením kľučky. Bazén sa vypustí samospádom. **DOLEŽÍTE**: Všetky modely bazénov **HOT SPRING** sa takmer úplne vypustia hlavným odtokovým ventilom a sekundárnym ventilom. Vypustí sa tiež zariadenie ako sú tryskové pumpy a ohrievaci systém. Zvyšok vody v spojoch alebo v zariadení bazéna je po vypustení treba odstrániť len v prípade, že sa bazén pripravuje na prezimovanie.
4. Väčšinu vody nechajte vypustiť cez hlavný ventil.
5. Odstráňte príklopku so závitom zo sekundárneho odtokového ventilu. Vytečie ním zostávajúca voda (asi 4 litre) z vypúšťacieho systému.
6. Keď je bazén prázdny, skontrolujte povrch bazéna a podľa potreby vyčistite. (Postupujte podľa inštrukcií v časti Starostlivosť o exteriér bazéna).
7. Uzavrite odtokový ventil a nainštalujte vrchnák odtoku.
8. Nasaďte príklopku so závitom na sekundárny odtokový ventil.
9. Nasaďte nové filtre, prípadne vyčistite existujúce filtre pomocou čističa filtrov **FRESHWATER** Filter Cleaner.

   **DÔLEŽITÉ:** Pri každom vypustení bazéna za účelom čistenia vždy vyčistite a otáčajte filtračné kartuše.
10. Bazén opäť naplňte cez oddelenie s filtrami, pričom použite predfilter **CLEAN SCREEN.**
    **DÔLEŽITÉ:** Teplota napúšťanej vody musí mať 10° až 21°C, aby sa predišlo vypnutiu vysoko-limitného ohrevu vody.
11. Postupujte podľa inštrukcii pre rýchle spustenie v časti Začíname.

## *NAPLNENIE STUDENOU VODOU*

Ak napĺňate bazén vodou z kohútika, ktorá je chladnejšia ako 10°C, bazén môže prejsť do vysoko-limitného ochranného režimu (čo môže spôsobiť, že váš bazén prestane fungovať). Ak k tejto poruche dôjde, najrýchlejší spôsob ako znovu aktivovať ovládací systém vášho bazéna je najprv úplne odpojiť bazén od prúdu, potom zohrievať oba senzory nachádzajúce sa na vrchu výhrevného telesa a vinylové potrubie (umiestnené v oddelení pre technické vybavenie bazéna) pomocou fénu na vlasy približne 10 minút. Keď si myslíte, že senzory a výhrevné teleso sú dostatočne zahriate, znovu zapojte bazén do elektriny.

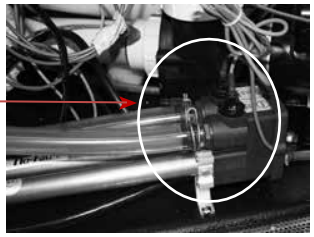

- Zmiešaním teplej a studenej vody z kohútika tak, aby presiahla 10°C počas napúšťacieho procesu, dosiahnete ten istý výsledok.

## *PREVENCIA PROTI ZAMRZNUTIU*

Váš bazén bol navrhnutý a skonštruovaný na celoročné používanie v akomkoľvek klimatickom prostredí. Na niektorých miestach s extrémne nízkou teplotou (pod -12°C), v kombinácii so silným vetrom, môže dôjsť k čiastočnému zamrznutiu tryskového čerpadla, aj keď nastavená teplota vody v bazéne zostáva na zvolenej hodnote. Počas tohto studeného obdobia sa môže znížiť úspornosť bazéna, lebo ohrievač pracuje častejšie. Vhodnou prevenciou pred čiastočným zamrznutím niektorých komponentov môže byť izolačná súprava na izoláciu priestoru pre technické vybavenie bazéna (dostupná u vášho dodávateľa, položka č. 31399). Táto izolačná súprava zároveň pomáha maximalizovať výkonnosť bazéna.
**DOLEŽÍTE:** Keď sa počasie opäť oteplí na približne 15° až 21°C, je nutné izolačnú súpravu odstrániť, aby nedošlo k prehriatiu tryskového čerpadla.

## *ZAZIMOVANIE VÁŠHO BAZÉNA*

Ak necháte bazén nepoužívaný dlhú dobu vo veľmi chladnom počasí, mali by ste ho vypustiť, aby ste predišli zamrznutiu z dôvodu zlyhania elektrického prúdu či technického vybavenia.

⚠ **NEBEZPEČENSTVO:** Ako protimrznúcu zmes používajte iba polypropylénglycol (dostupný vo viacerých špecializovaných obchodoch). Nie je jedovatý. Nikdy nepoužívajte automobilové nemrznúce zmesi (etylénglykol), pretože tieto sú jedovaté!

Varovanie: Nedodržiavanie týchto inštrukcií môže mať za následok poškodenie kvôli zamrznutiu, na ktoré sa záruka nevzťahuje. Dôrazne vám odporúčame, aby ste za účelom vykonania tohto servisu kontaktovali svojho miestneho dodávateľa.

1. Vypustite bazén podľa bodov 1 až 8 v odseku Vypúšťanie a napĺňanie. Otvorte vodopádový ventil.
2. Odstráňte filtračné kartuše, vyčistite ich a odložte ich na suché miesto.
3. Odstráňte bezdrôtové diaľkové ovládanie z bazéna a odložte ho na suché teplé miesto.

**DÔLEŽITÉ:** Tieto dodatočné inštrukcie sa musia dodržiavať, keď vypúšťate a zazimovávate bazén v klimatických podmienkach, kde teplota klesá pod 0°C. Na efektívne odstránenie všetkej vody, ktorá sa zachytila v potrubí bazéna je nutné použiť 20-litrovú kombináciu vysávača a odsávača.

4. Pripojte hadicu vysávača k dúchacej strane vysávača.
   a) Odmontujte filtračné stojaté rúrky otočením v protismere hodinových ručičiek. (Tieto rúrky môžu byť prechodne vybavené silikónovou tesniacou hmotou, ktorá ich drží v správnej pozícii, preto ich odmontovanie môže byť spočiatku ťažšie).
   b) Umiestnite koniec hadice vysávača do jedného z filtračných otvorov a najbližší filtračný otvor zakryte čistou handričkou.
   c) Zapnite dúchanie a nechajte vyfúknuť všetku zostávajúcu vodu v potrubných rúrkach (trvá to približne 3 až 5 minút).
   d) Otočte páčku **SMART JE** do druhej polohy a nechajte systém vyčistiť.
   e) Ak je váš bazén vybavený viac ako dvomi tryskovými systémami, je nutné odsať každý tryskový systém.
5. Pripojte hadicu vysávača na odsávaciu stranu vysávača. Vysajte všetky otvory a ústia nasledovným spôsobom:
   a) Otvory trysiek: Začnite s tryskami v hornej časti a postupujte smerom dole (ak bude odsávanie vychádzať z ďalšej trysky zablokujte túto trysku použitím veľkého uteráka alebo handry - pomôže to vytiahnuť vodu zadržanú hlbšie vnútri hlavnej línie).

b) Vodný prvok **BELLA FONTANA**, ak ho máte (zapchajte dva otvory a použite vysávač, aby ste vytiahli vodu *z* tretieho otvoru).

c) Oddelenie s filtrami a výklenok s **MOTO MASSAGE DX**, ak ho máte (je potrebné odstrániť predný diel).

d) Hlavný odtokový vývod (môže byť potrebné pevne prikryť vypúšťaciu mriežku, keď budete vysávať hlavný odtok a sekundárny odtok, aby ste zaistili, že voda sa zo systému potrubia úplne odsaje).

e) Sekundárny odtokový vývod a nechajte vytiahnuť zvyšnú vodu zo záhybov vypúšťacieho systému (približne 3 až 5 minút).

6. Dôkladne vytrite povrch bazéna čistou handrou do sucha.
7. Nasaďte uzávery späť na hlavný a sekundárny vývod.

⚠ **NEBEZPEČENSTVO:** Ako protimrznúcu zmes používajte iba polypropylénglykol (dostupný vo viacerých špecializovaných obchodoch). Nie je jedovatý. **Nikdy nepoužívajte** automobilovú nemrznúcu zmes (etylénglykol), pretože je jedovatá!

8. Pomocou dlhého nadstaveného lievika nalejte protimrznúcu zmes do všetkých stúpajúcich potrubí, filtračných nasávacích doplnkov, otvorov trysiek a otvorov *BellaFontana*. Pridajte dostatočné množstvo protimrznúcej zmesi, aby ste zaistili dostatočnú ochranu. V mnohých prípadoch budete v otvoroch vidieť tekutinu, prípadne bude vytekať z iného miesta. Znovu nainštalujte všetky filtračné stojaté rúrky, ak ste ich odstránili.
9. Bazén zakryte krytom a upevnite spony dolu na kryte. Na kryt bazéna umiestnite dva kusy preglejky, aby sa tiaž snehu a ľadu rovnomerne rozložila. Kryt vírivky pripevnite plastovú prikrývku, prípadne nepremokavú plachtu a preglejku.
10. Znovu nasaďte dvierka na priestore pre technické vybavenie, ak sú odstránené.

## ZNOVUZAKTIVOVANIE:

1. Odstráňte preglejku a plastovú prikrývku. Otvorte kryt bazéna odopnutím bočných spôn.
2. Otvorte vývod, aby ste vypustili protimrznúcu zmes. Nasaďte vrchnák späť na vývod.
3. Postupujte podľa postupu pre spustenie bazéna uvedenom v časti Inštrukcie pre rýchle spustenie bazéna v užívateľskej príručke. Neinštalujte filtre, aby ste ich uchránili vystaveniu protimrznúcej zmesi.
4. Ako súčasť tohto procesu superchlórujte vodu v bazéne pridaním troch čajových lyžičiek chlóru (dichlór sodný) na 950 litrov vody v bazéne do oddelenia s filtrami. Je to dvojnásobné množstvo chlóru bežne potrebného pre superchlórovanie. Toto množstvo chlóru navyše je potrebné na zničenie protimrznúcej zmesi. Pre zníženie množstva peny vytvoreného protimrznúcou zmesou bude možno potrebné použiť odpeňovač.
5. Vypustite bazén, aby ste zabezpečili odstránenie protimrznúcej zmesi. Kvôli vysokej hladine chlóru nevypúšťajte vodu na trávu ani na rastliny.
6. Po dôkladnom vypustení bazéna znovu nainštalujte filtre a postupujte podľa postupu pre spustenie bazéna uvedenom v časti Inštrukcie pre rýchle spustenie bazéna v užívateľskej príručke.

**DÔLEŽITÉ**: Vždy majte bazén zakrytý krytom, či už je prázdny alebo plný.

# *FILTRAČNÝ SYSTÉM*

Bazény **HOT SPRING** sú vybavené vyváženou filtráciou, čo znamená, že filtračné kartuše sú upravené tak, aby presne vyhovovali tryskovým pumpám. Jeden filter obsluhuje 24-hodinový cirkulačný systém. Podobne ako pri akomkoľvek inom filtračnom systéme, filtračné kartuše sa môžu upchať, výsledkom čoho je znížený vodný prietok. Je dôležité udržiavať čistý a priechodný filtračný systém. Nielenže to umožňuje maximálny výkon trysiek, ale zároveň aj efektívne fungovanie 24-hodinového cirkulačného systému. Rotovanie umiestnenia filtračných kartúš vo filtračnom oddelení po každom čistení pomôže predĺžiť ich životnosť.

**DÔLEŽITÉ:** Frekvencia a dĺžka používania a tiež počet kúpajúcich osôb pomáhajú určiť vhodný čas medzi čisteniami filtra. Frekventovanejšie používanie znamená častejšie čistenie filtra. Neudržiavanie kartúš v čistom a priechodnom stave bude mať za následok nižší prietok vody cez ohrievací agregát, čo môže spôsobiť vypnutie vysokolimitného termostatu a teplotného vypínača ohrievača a cirkulačnej pumpy. Ak sa vysokolimitný alebo teplotný vypínač vypne v čase, kedy sa teplota pohybuje pod bodom mrazu, bez toho, aby ste si to všimli, voda v bazéne môže zamrznúť. Na poškodenie bazéna (spôsobené zamrznutím), ku ktorému došlo v dôsledku nedostatočnej údržby (uvedené ako nevhodné používanie, prípadne zlé zaobchádzanie v časti obmedzená záruka na vírivku **HOT SPRING**) sa nevzťahuje záruka.

⚠ **NEBEZPEČENSTVO:** Za účelom zníženie rizika zranenia osôb užívajúcich bazén, NEODSTRAŇUJTE sacie nástavce (filtračné stojaté rúrky) umiestnené v oddelení s filtrami a nesadajte si na filtračný kryt. V extrémnych prípadoch kryt môže prasknúť a zlomiť sa. Takáto udalosť sa považuje za zlé zaobchádzanie a nevzťahuje sa na ňu záruka.

# *ODSTRÁNENIE A ČISTENIE FILTROV*

1. Odpojte prívod elektriny do bazéna vypnutím ističov, ktoré sú umiestnené v rozvádzači. Zložte a opatrne odložte nabok kryt *z* filtračného oddelenia.
2. Z filtračného oddelenia odstráňte všetky plávajúce časti.
3. Otočte prichytávajúcou rúčkou filtra (umiestnenou na vrchu filtračných kartúš) v protismere hodinových ručičiek, až kým sa príchytka neodstráni z filtračnej stojatej rúrky.
4. Odstráňte príchytku filtra a kartušu.
   **DÔLEŽITÉ:** Nikdy neodstraňujte filtračné stojaté rúrky, ak sa vo filtračnom oddelení nachádzajú nečistoty. Nečistoty sa môžu dostať do vnútorných spojov a upchať ich. NIKDY NEODSTRAŇUJTE SACIE NÁSTAVCE FILTRA.
5. Filter čistite vždy pomocou odmasťovača filtrov, akým je čistič filtrov **HOT SPRING FRESHWATER** Filter Cleaner, ktorý odstráni nános minerálov a mastnoty. Filter jednoducho namočte do odmasťovača podľa návodu uvedeného na obale, potom ho uložte na čistý povrch a vysprchujte do čista pomocou záhradnej hadice. Možno bude potrebné filter pri sprchovaní otáčať, aby sa odstránili všetky nečistoty medzi riasením filtra. Filter Tri-X™ sa môže čistiť aj v umývačke riadu bez použitia umývacieho prostriedku a sušenia.
   Pre viac informácií kontaktujte svojho dodávateľa **HOT SPRING**.
6. Pre znovunainštalovanie kartúš vykonajte postup, podľa ktorého ste ich odstránili, v opačnom poradí. Príliš neuťahujte!

⚠ **VAROVANIE:** Nepoužívajte bazén, keď sú filtračné kartuše alebo filtračné stojaté rúrky vybraté!

# *ÚDRŽBA VANKÚŠOV BAZÉNA*

Vankúše vám budú roky dobre slúžiť, ak sa o nich budete starať. Sú umiestnené nad hladinou vody, aby sa minimalizovalo vybielenie ich povrchu chlórovanou vodou a inými chemikáliami obsiahnutými vo vode. Pre zvýšenie životnosti by sa mali vankúše pri čistení povrchu bazéna vybrať a očistiť. Telové oleje je možné odstrániť jemným mydlom a vodou. Vankúše VŽDY dôkladne opláchnite vodou, aby sa odstránili všetky zvyšky mydla. Vankúše môžete po čistení ošetriť prípravkom na ochranu povrchov **HOT SPRING** Cover Shield. Pokiaľ nebudete bazén dlhšiu dobu používať (napr. počas dovolenky alebo ak je bazén zazimovaný), alebo ak je voda v bazéne prechlórovaná, vankúše by sa mali až do nasledujúceho použitia bazéna odstrániť.

### Odstránenie a znovunasadenie vankúšov bazéna:

1. Opatrne potiahnite a nadvihnite jeden okraj vankúša, aby sa vankúš natiahol a uvoľnil z plastového držiaka. Keď sa jeden koniec uvoľní, zatlačte vankúš do opačnej strany, aby ste ho vybrali z druhého držiaka.
2. Pre znovunasadenie vankúša nájdite šípku na zadnej strane vankúša a otočte ho tak, aby šípka smerovala hore.
3. Zasuňte jednu stranu vankúša do držiaka.
4. Natiahnite druhý kraj vankúša a použitím oboch rúk nadvihnite vankúš nad držiak a ťahavým pohybom zasuňte vankúš do druhého držiaka.

# *STAROSTLIVOSŤ O EXTERIÉR*

## POVRCH BAZÉNA

Váš bazén HOT SPRING má akrilový povrch. Škvrny a nečistota sa zvyčajne na povrchu bazéna neudržia. Väčšinu nečistôt je možné ľahko odstrániť mäkkou handrou. Veľa chemických prostriedkov používaných v domácnosti môže povrch bazéna poškodiť (podrobné informácie o čistiacich prostriedkoch nájdete nižšie). Všetky čistiace prostriedky odstráňte z povrchu bazéna čistou vodou.

### DÔLEŽITÉ UPOZORNENIE:

1. Nasledujúce čistiace prostriedky sú jediné povolené čistiace prostriedky určené na čistenie povrchu vašej vírivky HOT SPRING: čistá voda, čistiaci prostriedok HOT SPRING FreshWater™ Spa Shine alebo Soft Scrub®. Použitie alkoholu alebo domáceho čistiaceho prostriedku, ktorý sa neuvádza ako čistiaci prostriedok na čistenie povrchu vírivky sa NEODPORÚČA. NEPOUŽÍVAJTE žiadne čistiace prostriedky obsahujúce brusné čiastočky či rozpúšťadlá, pretože môžu povrch vírivky poškodiť, a to najmä čistiace prostriedky: Simple Green®, Windex® alebo Spa Mitt. NIKDY NEPOUŽÍVAJTE SILNÉ CHEMIKÁLIE! Na poškodenie povrchu bazéna silnými chemikáliami sa záruka nevzťahuje. Všetky čistiace prostriedky opláchnite z povrchu bazéna vždy čistou vodou.
2. Ak sú železo a meď nachádzajúce sa vo vode nekontrolované, môžu zanechať na povrchu bazéna škvrny. Ak sa na vašej vírivke nachádza vysoká koncentrácia rozpustených minerálov, opýtajte sa svojho dodávateľa vírivky HOT SPRING na vhodný prostriedok proti škvrnám a vodnému kameňu. Spoločnosť Watkins odporúča na ochranu proti škvrnám a vodnému kameňu prostriedok FRESHWATER Stain & Scale Defense.
3. Všetky čistiace prostriedky uschovávajte mimo dosahu detí a buďte pri ich používaní opatrní.

## OBKLAD BAZÉNA

Bazény **HOT SPRING** majú obklad vyrobený z tuhého polyméru kvôli trvanlivosti, ktorý svojou povrchovou úpravou dodáva atraktívny a honosný vzhľad.

Čistenie obkladu pozostáva len z postreku obkladu slabým roztokom z mydla a vody na odstránenie škvŕn a nánosov špiny.

Obklad nedrhnite drsnými materiálmi ani nepoužívajte abrazívne čistiace prostriedky, ktoré by mohli poškodiť jeho povrch.

# *STAROSTLIVOSŤ O KRYT BAZÉNA*

⚠**VAROVANIE:** Tento kryt je manuálny ochranný kryt, ktorý ku dňu výroby spĺňa, respektíve presahuje všetky bežné normy ASTM 1346-91 pre bezpečnostné kryty na bazény a vírivky, ak je nainštalovaný a používaný správne. Nezaistené alebo nesprávne zaistené kryty predstavujú nebezpečenstvo. Pred použitím otvorte je nutné kryt odstrániť úplne.

## VINYLOVÝ KRYT

Vinylový kryt je pekný odolný penový izolačný výrobok. Na zachovanie jeho pekného vzhľadu sa odporúča, aby sa každý mesiac čistil a ošetroval.

### Čistenie a ošetrovanie vinylového krytu:

1. Zložte kryt z bazéna a opatrne oprite o stenu alebo plot.
2. Záhradnou hadicou postriekajte kryt na uvoľnenie a opláchnutie nečistôt.
3. Pomocou veľkej špongie a/alebo kefky s mäkkými štetinami a veľmi jemného mydlového roztoku (1 čajová lyžička prostriedku na umývanie riadu so 7,5 litrami vody) alebo jedlej sódy (sódy bikarbóny) vydrhnite vinylovú dosku krúživými pohybmi. Nenechávajte na kryte zaschnúť zbytky mydla, pred vyschnutím riadne opláchnite vodou.
4. Vydrhnite kryt po jeho obvode, aj po stranách. Potom opláchnite vodou.
5. Vnútornú stranu krytu opláchnite iba vodou (nepoužívajte mydlo) a do sucha vytrite suchou handrou.
6. Na ošetrenie krytu po vyčistení naneste na vinylový povrch tenkú vrstvu prípravku na ochranu povrchov **HOT SPRING** Cover Shield a vyleštite do vysokého lesku.

**DOLEŽITÉ:** Na odstránenie miazgy stromu použite tekutinu zo zapaľovača cigariet (nie zo zapaľovača na drevené uhlie). Používajte šetrne a následne ihneď vyleštite sedlovým mydlom a vytrite dosucha.

### ROBTE:

- Odstráňte snehový nános, aby nedošlo k poškodeniu penového jadra z nadmernej tiaže snehu.
- Keď sa bazén nepoužíva, uzamknite popruhy krytu, aby bol zaistený.

### NEROBTE:

- Neťahajte ani nedvíhajte kryt pomocou klapiek ani uzamykacích popruhov krytu.
- Na kryt nestúpajte, ani si naň nesadajte.
- Na kryt neumiestňujte žiadne kovové ani teplonosné predmety, ani plastové plachty či tkaniny, pretože by to mohlo mať za následok roztavenie penového jadra, na ktoré sa záruka nevzťahuje.
- Nepoužívajte žiadne zdvíhacie mechanizmy, chemikálie alebo čistiace prostriedky okrem tých, ktoré odporúča spoločnosť **WATKINS WELLNESS** alebo jej autorizovaný predajca a servisný dodávateľ.

# *SKLÁPACÍ SYSTÉM NA KRYT*

Potrebný voľný priestor za krytom pri otvorení:

| CoverCradle™ & **COVERCRADLE** II | UpRite™ | Lift 'n Glide™ |
|---|---|---|
| 61 cm (24") | 18 cm (7") | 36 cm (14") |

## AKO OTVORIŤ VINYLOVÝ KRYT

**DOLEŽITÉ:** Nikdy sa nepokúšajte otvoriť či odstrániť vinylový kryt ťahaním alebo uchopením obruby či uzamykacích popruhov krytu. Obruba by sa roztrhla a na roztrhnutú obrubu sa záruka nevzťahuje.

Zároveň dávajte pozor na ľadový nános okolo plynových pružín a zdvižných bodov na zaťahovacom systéme, ktorý môže poškodiť systémové komponenty.

⚠ **VAROVANIE:** Vinylový kryt a zaťahovací systém krytu sa neodporúča používať pri vetre, ktorého sila presahuje 40 km/h.

**DOLEŽITÉ:** Pokiaľ je váš bazén umiestnený v priestore, kde fúka silný vietor, je možné namontovať dodatočné uzamykacie popruhy, aby sa minimalizovalo poškodenie v dôsledku vetra.

1. Keď sú uzamykacie popruhy krytu odomknuté, položte jednu ruku pod krycí lem, medzi bazén a kryt, aby sa uvoľnilo vákuové tesnenie krytu. Potom preklopte jednu polovicu krytu cez druhú.
2. Pokiaľ nemáte za bazénom voľný priestor, postavte sa z bočnej strany, hneď vedľa prehnutého miesta preloženého krytu.
   a) **V prípade zaťahovacieho systému COVERCRADLE:** Použite obe ruky, pričom jednu ruku vložte pod spodnú polovicu krytu (hneď nad hladinu vody) a druhú umiestnite pozdĺž hrany krytu, hneď nad okraj. Jemne tlačte (nezdvíhajte) oboma rukami smerom k protiľahlému rohu (diagonálne). Pri otváraní krytu pomôžu plynové pružiny krytu jemne dosadnúť.
   b) **V prípade zaťahovacieho systému UPRITE:** Jednoducho zdvihnite kryt v jeho stredovom zhybe, čím mu umožníte, aby sa posunul do zadnej časti bazéna a nechajte ho tam.
   c) **V prípade zaťahovacieho systému LIFT 'N GLIDE:** Jemne nadvihnite kryt v prednej časti bazéna, posuňte (zatlačte dozadu, kým nezastaví), zložte kryt na polovicu a zdvihnite a presuňte ho do zadnej časti bazéna. Do boku zdvižného zariadenia vsuňte uzamykací kolík, aby sa predišlo neželanému zatvoreniu.

**DOLEŽITÉ:** Keď otvárate kryt so zaťahovacím systémom, použite iba jeden z týchto troch špecifických spôsobov. Nepokúšajte sa kryt otvoriť iným spôsobom. Na škody spôsobené nesprávnym otváraním alebo zatváraním krytu sa nevzťahujú podmienky obmedzenej záruky.

## AKO ZATVORIŤ VINYLOVÝ KRYT

1. Postavte sa z boku krytu, jednu ruku položte na horný roh krytu a jemne zatlačte vpred smerom k bazénu. Kryt sa posunie vpred a prekryje polovicu bazéna.

   **POZNÁMKA:** V prípade zaťahovacieho systému **UPRITE** alebo **LIFT 'N GLIDE** predtým, než zatlačíte kryt vpred, najprv odomknite uzamykací mechanizmus.
2. Kryt rozložíte zdvihnutím rukoväte umiestnenej na prednej polovici krytu. Rozloženú polovicu krytu nechajte dopadnúť na bazén. Tlak vzduchu vytvorený padaním krytu zabráni privretiu vinylovej obruby medzi kryt a povrch bazéna.

# POŽIADAVKY NA ELEKTROINŠTALÁCIU

## *INŠTALÁCIA*

**DOLEŽITÉ:** Pred zapojením bazéna do elektriny naplňte bazén vodou.

Váš vírivý bazén **HOT SPRING** bol starostlivo navrhnutý tak, aby vám poskytoval maximálnu bezpečnosť a ochranu pred elektrickým šokom. Pripojenie bazéna k nesprávne uzemnenému obvodu zruší funkčnosť mnohých bezpečnostných funkcií bazéna. Nesprávna elektroinštalácia môže spôsobiť smrť zasiahnutím elektrickým prúdom, riziko požiaru a ďalšie riziká úrazu. Dôkladne si prosím prečítajte a dodržte požiadavky na elektrickú inštaláciu a inštrukcie pre váš konkrétny model bazéna!

Všetky modely bazénov **HOT SPRING** sú vybavené indikátorom prívodu elektrického prúdu (modré svetlo loga **HOT SPRING**), ktorý okrem toho, že ukazuje, či je bazén pod prúdom, má aj diagnostickú funkciu. Ak sa vysokolimitný termostat ohrievača vypne, začne indikátor blikať. Ak svetielko indikátora bliká, pre identifikovanie a odstránenie poruchy sa riaďte inštrukciami v časti Riešenie problémov. Indikátor prestane blikať hneď, ako sa problém odstráni. Svetelné indikátory Power (Výkon) a Ready (Pripravený) na ovládacom paneli majú takú istú diagnostickú funkciu.

Bazény **HOT SPRING** musia byť pripojené do siete v súlade so všetkými platnými elektrotechnickými zákonmi. Všetky elektrotechnické práce by mal vykonať skúsený a oprávnený elektrikár. Pre všetky obvody odporúčame použiť vhodný elektrický rozvod, príslušenstvo a káble.
Tento výrobok vyžaduje jednu fázu (16 amp alebo 20 amp), 230 Voltov, trojkáblové zapojenie (jedno vedenie priamo do siete, jeden neutrálny, jeden uzemňovač) v závislosti od vašej vírivky (konkrétne informácie o vírivke nájdete na str. 48). Uzemňovací vodič musí mať prinajmenšom tie isté rozmery ako sieťový vodič, nie však menšie ako 2,10 mm$^2$ (4,0 mm$^2$ pre 20 amp modely). Môže sa tiež vyžadovať použiť jednoliaty medený spojný kábel s minimálnym priemerom 6 mm$^2$. Zároveň sa musí použiť jeden hlavný vypínač s minimálne 3 mm odstupom medzi kontaktmi na všetky elektrické obvody bazéna.

Rozvádzač nainštalujte v súlade s miestnymi predpismi, nie však bližšie ako 1,5 m od bazéna (postupujte podľa miestnych predpisov).

## INŠTRUKCIE NA INŠTALÁCIU ROZVODU

1. Za účelom pripojenia elektrických zapojení, najprv odmontujte dvierka priestoru pre technické vybavenie nasledujúcim spôsobom:
   - Postupujte podľa inštrukcií na strane 47 Návod na odstránenie dvierok.
   - Posuňte všetky tri spony vľavo a spustite ich (ak sa spona nedá posunúť, zľahka uvoľnite dve skrutky, ktoré ju držia).
   - Zosuňte panel s dvierkami, odstráňte konektor zo zadnej strany dvierok prepojený na svetelné logo a odstráňte panel s dvierkami.
2. Nájdite kontrolnú skrinku. Uvoľnite skrutky na prednej strane kontrolnej skrinky. Odstráňte skrutky a kryt kontrolnej skrinky.
3. Veďte elektrický rozvod cez prístupový otvor na oboch stranách bazéna smerom dopredu (nadol) do priestoru pre technické vybavenie.
4. Pripojte zdroj rozvodu ku kontrolnej skrinke a pripojte káble podľa nasledujúcich obrázkov alebo podľa káblového diagramu na vnútornej strane krytu kontrolnej skrinky. Keď je to hotové, nasaďte kryt kontrolnej skrinky.
5. Pre opätovné nasadenie dvierok priestoru pre technické vybavenie, zopakujte postup opísaný v bode 1 opačným smerom.

**SERVISNÁ POZNÁMKA**: Všetky modely bazénov **HOT SPRING** sú vybavené indikátorom prívodu elektrického prúdu, ktorý okrem toho, že ukazuje, či je bazén pod prúdom, má aj diagnostickú funkciu. Ak sa vysokolimitný termostat ohrievača vypne, začne indikátor blikať.

**DÔLEŽITÁ POZNÁMKA:** Všetky modely bazénov **HOT SPRING** musia mať prerušovač obvodu zemného spojenia (Ground Fault Circuit Interrupter) - prúdový chránič RCD - s vypínacím prúdom, ktorý nepresahuje 30mA v elektrickom rozvádzači.

Z dôvodu odlišných podmienok zásuvok v jednotlivých krajinách firma **WATKINS WELLNESS** NEDODÁVA tento prístroj ako štandardnú súčasť bazéna. Je to na výhradnej zodpovednosti autorizovaného dodávateľa spoločnosti Watkins, aby vybral, inštaloval a potvrdil fungujúce podmienky pre dané zariadenie. Spoločnosť **WATKINS WELLNESS** odporúča, aby bolo toto zariadenie pripojené ku koncu elektrického kábla bazéna. Prúdový chránič RCD musí nainštalovať oprávnený a kvalifikovaný elektrikár. Zariadenia prúdových chráničov RCD musí spĺňať, prípadne presahovať všetky štátne a miestne elektrotechnické predpisy.

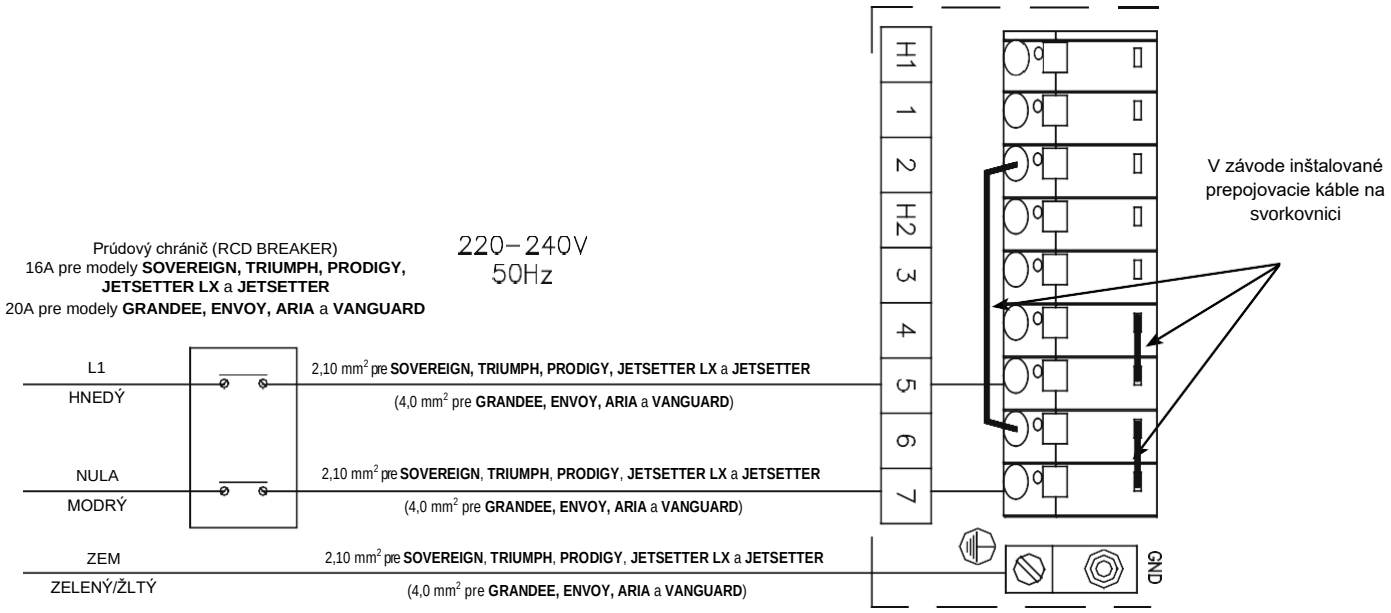

# INŠTRUKCIE K MONTÁŽI

## *PRÍPRAVA MIESTA*

Pravdepodobne ste si už vybrali miesto pre váš nový bazén a viete, či bude umiestnený vo vnútri alebo vonku, na terase či na vyvýšenej podlahe. Dohliadnite na to, aby vybrané miesto spĺňalo tieto požiadavky:

- Vždy položte bazén na pevný a rovný povrch. Naplnený bazén je veľmi ťažký, preto si overte, či miesto, ktoré ste vybrali túto váhu udrží.
- Pred naplnením nezabudnite bazén položiť vodorovne (viď inštrukcie pre vyrovnanie bazéna).
- Zabezpečte, aby bol priestor pre technické vybavenie bazéna, v ktorom sa nachádzajú všetky elektrické komponenty, umiestnený na mieste, kde sa k nemu nedostane voda.Voda v priestore pre technické vybavenie by mohla poškodiť elektroniku, prípadne vyhodiť poistky elektrického obvodu na elektrickej skrini vášho domu.
- Ponechajte si vždy voľný pristúp k poistkám elektrického obvodu.
- Vytvorte prístup k priestoru pre technické vybavenie bazéna za účelom pravidelnej starostlivosti a údržby.

⚠ **VAROVANIE: Na poškodenie komponentov bazéna v priestore pre technické vybavenie, prípadne poškodenie vnútorného potrubia, v dôsledku zamorenia hlodavcami sa <u>NEVZŤAHUJE</u> záruka!**

## *INŠTALÁCIA VONKU A NA TERASE*

Bez ohľadu na to, kam svoj nový bazén umiestnite, je dôležité, aby stál na pevnom základe, ktorý ho udrží. Na škody spôsobené nesprávnou inštaláciou či umiestnením bazéna na nedostatočne pevnom základe sa obmedzená záruka nevzťahuje.
Pokiaľ bazén umiestnite von, odporúčame spevnenú betónovú aspoň 10 cm hrubú podložku. Výstužová tyč alebo sieť v podložke by mala byť pripevnená na drôt s priemerom 6 $mm^2$ v súlade so štátnymi elektrickými predpismi (pre viac informácii kontaktuje miestneho inšpektora pre dodržiavanie elektrických predpisov. Pred vyliatím betónu na vytvorenie podkladu sa môže vyžadovať kontrola správneho uzemnenia).

Ak umiestnite bazén na zem, hoci len dočasne, uložte pod vyrovnávacie miesta podložné kamene (viď inštrukcie pre vyrovnanie bazéna). Hoci budú kamene uložené na správnom mieste, bazén bude aj tak sadať a nebude vyrovnaný.

Okrem toho, do bazéna, okolo ktoré sa nachádza hlina a tráva, sa čoskoro zanesie hlina a tráva z nôh užívateľov bazéna. Preto ho čo najskôr premiestnite na pevný základ.

## *INŠTALÁCIA NA VYVÝŠENEJ PODLAHE*

Aby ste si boli istí, či vaša vyvýšená podlaha dokáže bazén uniesť, musíte poznať jej maximálnu nosnosť. Porozprávajte sa s kvalifikovaným stavebným dodávateľom alebo stavebným inžinierom. Informácie o hmotnosti bazéna, jeho obsahu a počte užívateľov nájdete v tabuľke o technických údajoch bazéna. Táto hmotnosť nesmie prekročiť maximálnu nosnosť podložky na $m^2$, lebo môže dôjsť k vážnemu poškodeniu bazéna.

**UPOZORNENIE:** Spoločnosť **WATKINS WELLNESS** odporúča, aby ste umiestnenie bazéna na vyvýšenej podlahe konzultovali so stavebným inžinierom alebo dodávateľom stavby.

## *INŠTALÁCIA VO VNÚTRI*

V prípade, že inštalujete bazén do vnútra, je potrebné pamätať na niektoré požiadavky. Na podlahu okolo bazéna sa dostane voda, preto musíte použiť protišmykovú podlahu.

Je nevyhnutné zabezpečiť odtok vody. Keď staviate novú miestnosť pre váš bazén, odporúčame nainštalovať do podlahy odtok. Vlhkosť okolitého prostredia sa po inštalácii bazéna prirodzene zvýši. Voda sa môže tiež dostať do styku s drevenými časťami bazéna, čo by mohlo spôsobiť práchnivenie, plieseň alebo iné problémy. Kontrolujte účinky zvýšenej vlhkosti na vybavení miestnosti (papierové a drevene časti, atď.) Na zníženie týchto nežiadúcich účinkov vždy zabezpečte dostatočné vetranie miestnosti. V prípade potreby nechajte nainštalovať klimatizáciu.

Bazény **HOT SPRING** sú vybavené ventiláciou na odstránenie nadbytočného tepla z priestoru pre technické vybavenie bazéna. Nájdite tuto ventiláciu (nachádza sa pod predným ľavým alebo pravým rohom) a zabezpečte, aby ventilácia nebola ničím blokovaná, ani kobercom.

Váš dodávateľ vírivých bazénov **HOT SPRING** vám môže pomôcť s informáciami o miestnych nariadeniach a stavebných požiadavkách. Tiež vám dá kópiu nášho plánovacieho sprievodcu.

**UPOZORNENIE:** Neinštalujte bazén na vyhrievanú podlahu.

⚠ **VAROVANIE: Ak je bazén inštalovaný vo vnútri alebo v obmedzenom priestore, priestor okolo bazéna dobre vetrajte.** Nedostatočné vetranie okolia bazéna môže spôsobiť vyššiu koncentráciu chemikálií a/alebo fragmentov baktérií. Tieto rozptýlené bazénové chemikálie a/alebo fragmenty baktérii sa môžu vdýchnuť a môžu spôsobiť dýchacie ťažkosti či poškodenie pľúc u ľudí trpiacich poruchami imunitného systému alebo dýchania. Ak sa u vás alebo iných užívateľov bazéna vyskytne tento stav, prosím vyhľadajte čo najskôr lekársku pomoc.

Okrem toho váš bazén správne čistite a udržiavajte v súlade s týmito inštrukciami:

- Riaďte sa všetkými postupmi uvedenými v tejto príručke a pokynmi na obaloch všetkých produktov starostlivosti o vodu (chemikálie).
- Pravidelne vodu testujte, aby ste zabezpečili správnu hladinu dezinfekcie či pH a ostatné požiadavky na starostlivosť o vodu.
- Pravidelne bazén vypúšťajte, čistite a opäť naplňte čistou vodu v súlade s touto užívateľskou príručkou.
- Filter (filtre) čistite aspoň raz za mesiac.
- Skontrolujte, či voda cez vodný systém bazéna správne cirkuluje.
- Užívatelia vírivky by sa mali pred vstupom do vírivky osprchovať.

## *PRÍPRAVA NA VYROVNANIE BAZÉNA*

Odporúča sa 1,5 cm betónový sklon na úsek 3,5 m, aby dažďová voda a voda z bazéna odtiekla a nehromadila sa pod bazénom (nahromadená voda pod bazénom by po čase mohla poškodiť drevo). Ďalším riešením je tehla, nášľapné kamene alebo kocky.

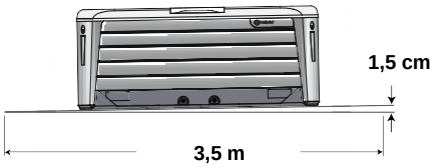


**Sklon pre správne odvodnenie: 1,5 cm na úsek 3,5 m**

Je dôležité poznamenať, že mäkký povrch má, aj napriek nášľapným kameňom použitým na rovnomerné rozloženie hmotnosti bazéna, tendenciu sadnúť a bazén tak nebude vyrovnaný.

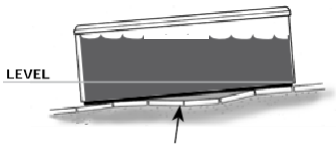


**Nášľapné kamene či tehly môžu sadnúť, čo spôsobí, že bazén nebude vyrovnaný.**

**POZNÁMKA:** Umiestnenie bazéna na trávu alebo hlinu zvýši mimovoľné zanesenie špiny do vody v bazéne a môže poškodiť zariadenie či povrch bazéna, na čo sa záruka nevzťahuje.

# *INŠTRUKCIE PRE VYROVNANIE BAZÉNA*

Aby váš bazén **HOT SPRING** mohol fungovať správne a aby sa vnútorné potrubie vypúšťalo úplne, musí byť váš bazén vyrovnaný.

⚠ **VAROVANIE:** Spoločnosť **WATKINS WELLNESS** odporúča, aby ste umiestnenie bazéna na vyvýšenej podlahe konzultovali so stavebným inžinierom alebo dodávateľom stavby. Pre určenie požiadaviek v prípade nosnosti (mŕtvej váhy) bazéna viď tabuľku s technickými údajmi bazéna.

**DOLEŽITÉ:** Spoločnosť **WATKINS WELLNESS** si vyhradzuje právo na zmenu technických údajov či dizajnu bez vzniku akýchkoľvek záväzkov.

## Schválený podložný materiál

- Dosky z cédrového dreva • Preglejka určená na vonkajšie použitie
- Sekvoja • Rezivo (stavebné) určené na vonkajšie použitie

Hrúbka podložiek môže byť rôzna. Dosky by mali byť zrezané do obdĺžnikov v rozmeroch 5 x 10 cm.

**POZNÁMKA: Vzhľadom k veľkým rozmerom bazéna GRANDEE spoločnosť WATKINS WELLNESS odporúča, aby bol tento bazén inštalovaný na 10 cm hrubej betónovej podložke a NEBOL podložený žiadnym spôsobom**.

## Inštrukcie k vyrovnaniu

1. Použitím 2-metrovej tesárskej vodováhy (alebo kratšej vodováhy a rovného kusu dreva od 5 cm do 10 cm s dĺžkou 2,5 m) skontroluje bazén, aby ste identifikovali najnižšie a najvyššie položený roh.
2. Oprite koniec tesárskej vodováhy o najvyšší roh bazéna (opačný koniec o najnižší roh), pomaly zdvíhajte nižší koniec vodováhy pomocou vkladania podložiek medzi povrch bazéna a vodováhu, až kým sa vodováha nedostane do vodorovnej polohy. Takto zistíte, koľko podložiek je treba podložiť pod najnižší roh.
3. Opatrne nadvihnite vodováhu (s podloženým koncom nepohnutým) a posúvajte až k ďalšiemu rohu. Skontrolujte vodorovnosť. Nastavte všetky rohy pomocou vodováhy a podložiek podľa vyššie uvedeného postupu. Opatrne nadvihnite vodováhu znova k poslednému rohu (s podloženým koncom na pôvodnom mieste) a zopakujte postup. Podložky, ktoré ste umiestnili pod rohy sú tie, ktoré použijete pri ďalších krokoch.
4. Odložte vodováhu nabok. Odložte aj kôpky podložiek a zapamätajte si, na ktorom rohu boli uložené.
5. S viac ako jedným pomocníkom nadvihujúcim najnižšiu stranu bazéna umiestnite 10x10 cm kváder pod bazén v strede nadvihnutej strany.
6. Podľa nákresu k vášmu bazénu skontrolujte podporné body. Umiestnite vybrané podložky priamo pod každý podporný bod, ako je to uvedené na obrázku.
7. Nadvihnite bazén, odstráňte podporný kváder a uložte bazén na podložky. Ak je to potrebné, opakujte kroky 5 až 7 na druhej strane bazéna.
8. Na skontrolovanie, či je bazén vo vodorovnej polohe, použite vodováhu. V prípade potreby urobte úpravy.
9. Určte miesta zostávajúcich podporných bodov pomocou nákresu a opatrne vsuňte pomocné podložky pod bazén pod každé miesto. Tieto pomocné podložky by mali vytvoriť pohodlné nastavenie medzi základom a nosným systémom bazéna. Ak je nevyhnutné zdvihnúť bazén, aby sa dali umiestniť pomocné podložky, buďte opatrní, aby ste nezhodili pôvodné rohové podložky.

Na nasledujúcich stranách nájdete nákresy zobrazujúce odporúčané podporné body.

**POZNÁMKA:** Hoci bol váš vírivý bazén **HOT SPRING** navrhnutý na montáž vonku, nie je odolný voči poškodeniu spôsobenému hmyzom, hlodavcami, prípadne inými živočíchmi. Mriežka v spodnej časti priestoru pre technické vybavenie bazéna je určená na minimalizovanie ich prístupu k tomuto priestoru a minimalizovanie prípadných škôd na komponentoch bazéna. Upozorňujeme, že elektronika v priestore pre technické vybavenie bazéna potrebuje adekvátne vetranie za účelom chladenia zariadenia a udržiavanie optimálneho teplotného rozpätia. Úplné uzatvorenie otvoru, prípadne usadenie špiny na pletive mriežky nepriaznivo ovplyvní výkon vírivého bazéna. Na škody na bazéne či jeho komponentoch spôsobené „zásahom prírody“, hlodavcami alebo hmyzom sa nevzťahujú podmienky obmedzenej záruky bazéna.

# *PRÍSTUP PRI DODANÍ BAZÉNA*

Najprv zistite rozmery svojho bazéna podľa tabuľky. Zobrazené rozmery sú rozmery bazéna uloženého na bok vo vertikálnej polohe.

| Model | Š | D | V |
|---|---|---|---|
| **GRANDEE** (GGNE) | 97 cm (38") | 254 cm (8'4") | 231 cm (7'7") |
| **ENVOY** (KKNE) | 97 cm (38") | 236 cm (7'4") | 231 cm (7'7") |
| **VANGUARD** (VVNE) | 91 cm (36") | 221 cm (7'3") | 221 cm (7'3") |
| **ARIA** (ARNE) | 91 cm (36") | 221 cm (7'3") | 221 cm (7'3") |
| **SOVEREIGN** (IINE) | 84 cm (33") | 236 cm (7'4") | 203 cm (6'8") |
| **TRIUMPH** (TRHNE) | 84 cm (33") | 236 cm (7'3") | 188 cm (6'2") |
| **PRODIGY** (HNE) | 84 cm (33") | 213 cm (7'0") | 198 cm (6'6") |
| **JETSETTER LX** (JTNE) | 84 cm (33") | 213 cm (7'0") | 165 cm (5'5") |
| **JETSETTER** (JJNE) | 74 cm (29") | 213 cm (7'0") | 165 cm (5'5") |

Následne kontaktujte vášho dodávateľa a zistite výšku a šírku, ktorú pridá dodací vozík, na ktorom vám dodávateľ váš nový bazén dodá. Sčítajte výšku vozíka plus rozmer H uvedený na obrázku, aby ste zistili veľkosť vertikálneho priestoru potrebného na prechod vozíka s bazénom. Použite šírku vozíka, prípadne rozmer W uvedený na obrázku a podľa toho, ktorý je väčší, zistíte maximálnu potrebnú šírku priestoru na prechod.

**POZNÁMKA:** Možno bude potrebné počítať s dodatočným voľným priestorom navrchu v prípade, že sa bude bazén presúvať po podlahe zo sklonom či po schodoch.

Vyššie uvedené údaje vám poslúžia vytvoriť vhodné podmienky pre prístup k miestu, ktoré ste pre bazén vybrali.

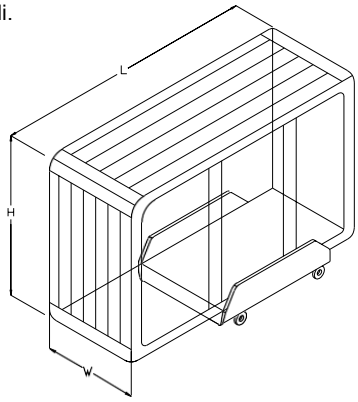


Pri premiestňovaní bazéna na jeho miesto môže byť potrebné odstrániť bránu, časť plotu či iné pohyblivé prekážky.

Ak je bazén potrebné dvihnúť z vozíka ponad stenu (kvôli úzkemu vstupu, rohom či strmým schodom), bude nutné použiť žeriav. Je to bežná prax.

Žeriav má zabudované rameno a dokáže sa dostať cez vašu prístupovú cestu. Žeriav musí riadiť oprávnený a poistený žeriavnik. Za poplatok zdvihne

váš bazén ponad múry, budovy či iné prekážky a zloží ho čo najbližšie k miestu inštalácie.

**POZNÁMKA:** Ak si dodávka vášho bazéna vyžaduje žeriav, môže sa od vás požadovať, aby ste za túto službu po ukončení dodávky zaplatili.

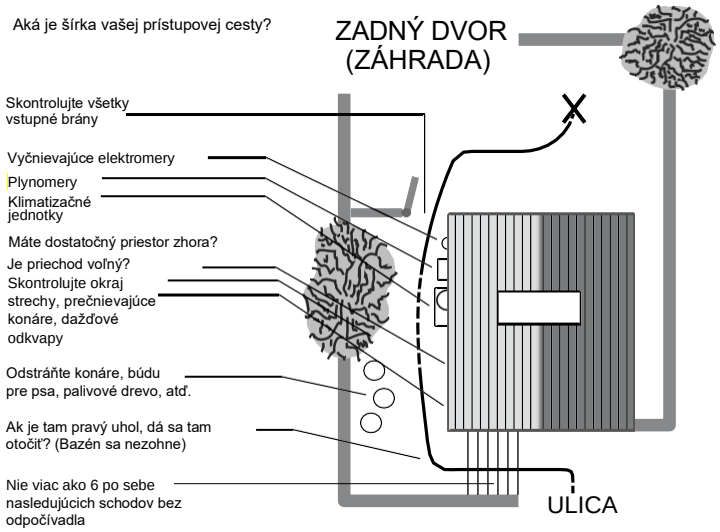


## POZNÁMKY K INŠTALÁCII:

- Ak ste pre podklad bazéna vybrali nášľapné kamene alebo železničné podložky, je nutné ich umiestniť na presne určené vyrovnávacie miesta pre váš bazén, aby sa váha bazéna rovnomerne rozložila.
- Je dôležité poznamenať, že mäkký povrch má tendenciu sadnúť, aj napriek nášľapným kameňom použitým na rovnomerné rozloženie hmotnosti bazéna a bazén tak nebude vyrovnaný.
- Pamätajte, že umiestnenie bazéna na trávu či hlinu môže zvýšiť mimovoľné zanesenie špiny do vody bazéna z nôh užívateľov.

Ak ste bazén kúpili ako súčasť balíka so zariadením na terasu, prípadne ste ho kúpili spolu s altánkom, pevný základ je povinný. Ak ich neumiestnite na jednoúrovňovú podložku, môže to spôsobiť problémy s ich inštaláciou. Ako majiteľ domu ste povinný zabezpečiť vhodné rovné podložie pre váš bazén. Majte na pamäti, že väčšina technikov, ktorí vám bazén donesú, nie je vybavená potrebami na vyrovnávanie a prípravu miesta určeného pre bazén.

**POZNÁMKA:** Aby mohol váš bazén správne fungovať a aby sa vnútorné potrubie vypúšťalo úplne, musíte zabezpečiť, aby bol bazén po inštalácii vyrovnaný. Na nasledujúcich stranách nájdete nákresy zobrazujúce odporúčané vyrovnávacie body v rámci podporného systému vášho bazéna. Technici, ktorí vám bazén **HOT SPRING** donesú vám môžu s realizáciou postupu na vyrovnanie bazéna pomôcť.

# *PRÍPRAVA PODKLADU*

Váš bazén **HOT SPRING** bol vyrobený tak, aby ho bolo možné prevádzkovať na bežných povrchoch. Aj keď je betónová podložka pre dlhodobé užívanie najlepšia, iné základy sú tiež akceptovateľné, pokiaľ sa základ vyrovná ešte pred dodaním bazéna. Tri podložky uvedené na obrázku vpravo zobrazujú príklady alternatív k betónovej podložke pod bazén inštalovaný bez altánku či iného príslušenstva.

***POZNÁMKA:** V prípade modelu **GRANDEE** sa vyžaduje, aby bol bazén umiestnený na spevnenú betónovú podložku s hrúbkou aspoň 10 cm. Táto podložka sa odporúča aj pre modely **ENVOY, ARIA, VANGUARD, SOVEREIGN, TRIUMPH, PRODIGY, JETSETTER LX** a **JETSETTER**.

# GRANDEE

## Rozmery

**POZNÁMKA: Všetky rozmery sú približné. Predtým, než vykonáte zásadné zmeny týkajúce sa dizajnu či prístupovej cesty, si svoju vírivku odmerajte.**

(Pohľad spredu)

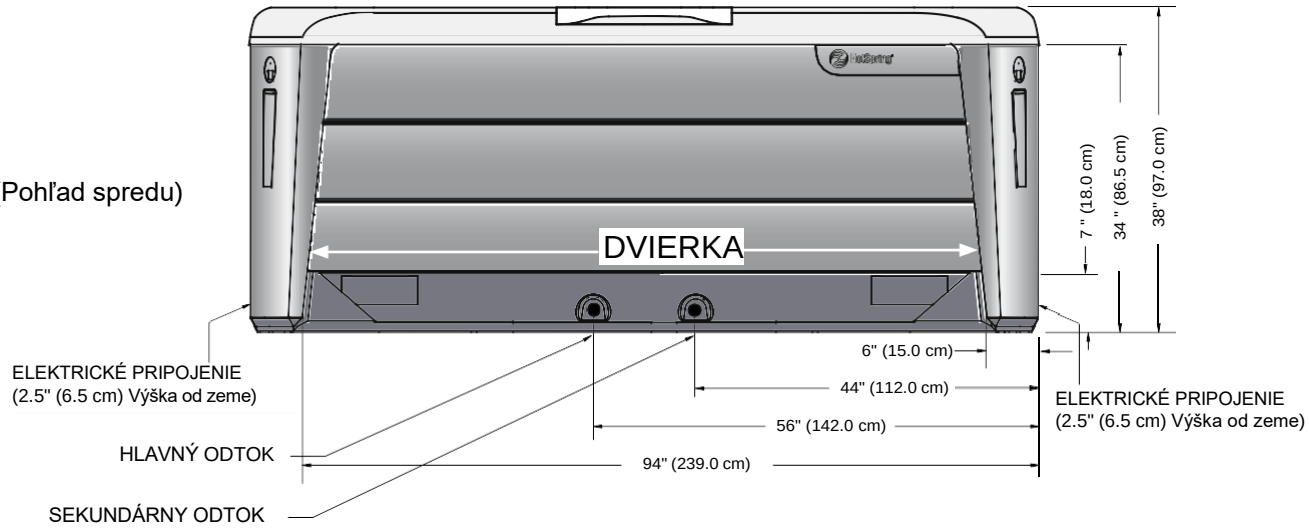


(Pohľad zdola)

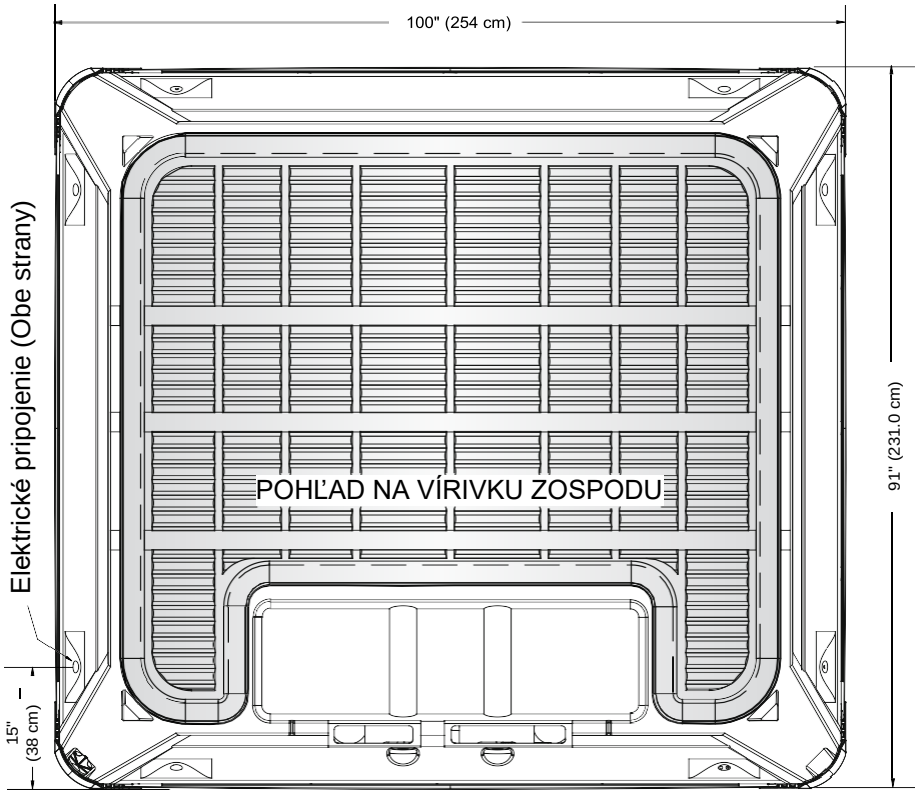


STRANA S DVIERKAMI

**POZNÁMKA**: Spoločnosť **WATKINS WELLNESS** požaduje, aby sa model **GRANDEE** inštaloval na spevnenú betónovú podložku s hrúbkou minimálne 10 cm, prípadne na podlahu, ktorá dokáže uniesť viac ako 555 kg/m².

**UPOZORNENIE**: Model **GRANDEE** sa nesmie žiadnym spôsobom podkladať.

# ENVOY

## Rozmery

**POZNÁMKA: Všetky rozmery sú približné. Predtým, než vykonáte zásadné zmeny týkajúce sa dizajnu či prístupovej cesty, si svoju vírivku odmerajte.**

(Pohľad spredu)

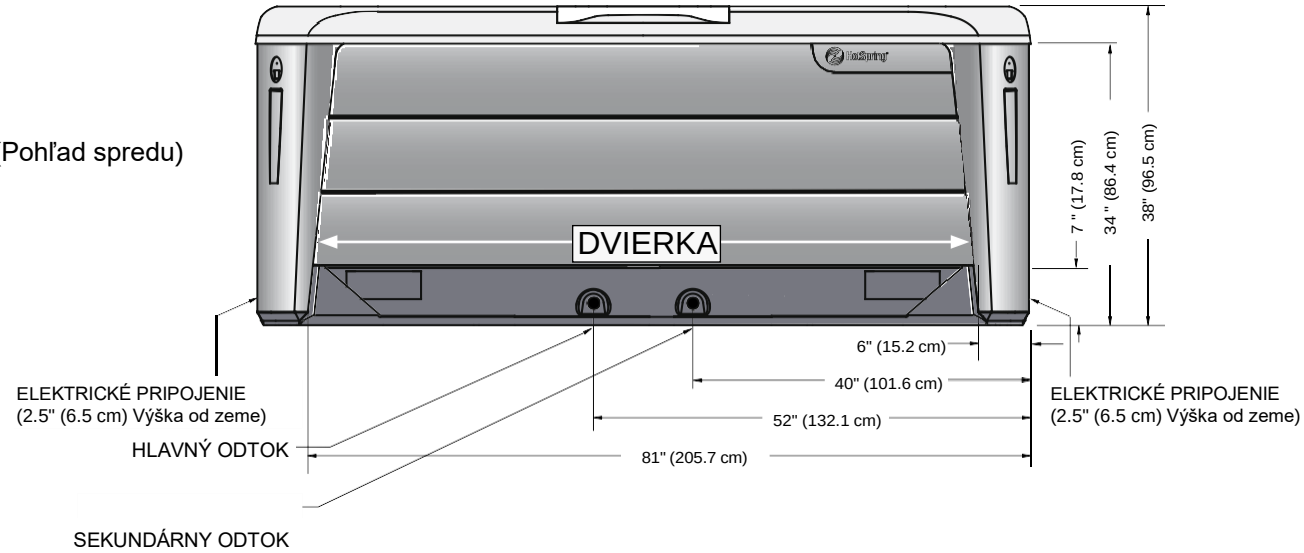


(Pohľad zdola)

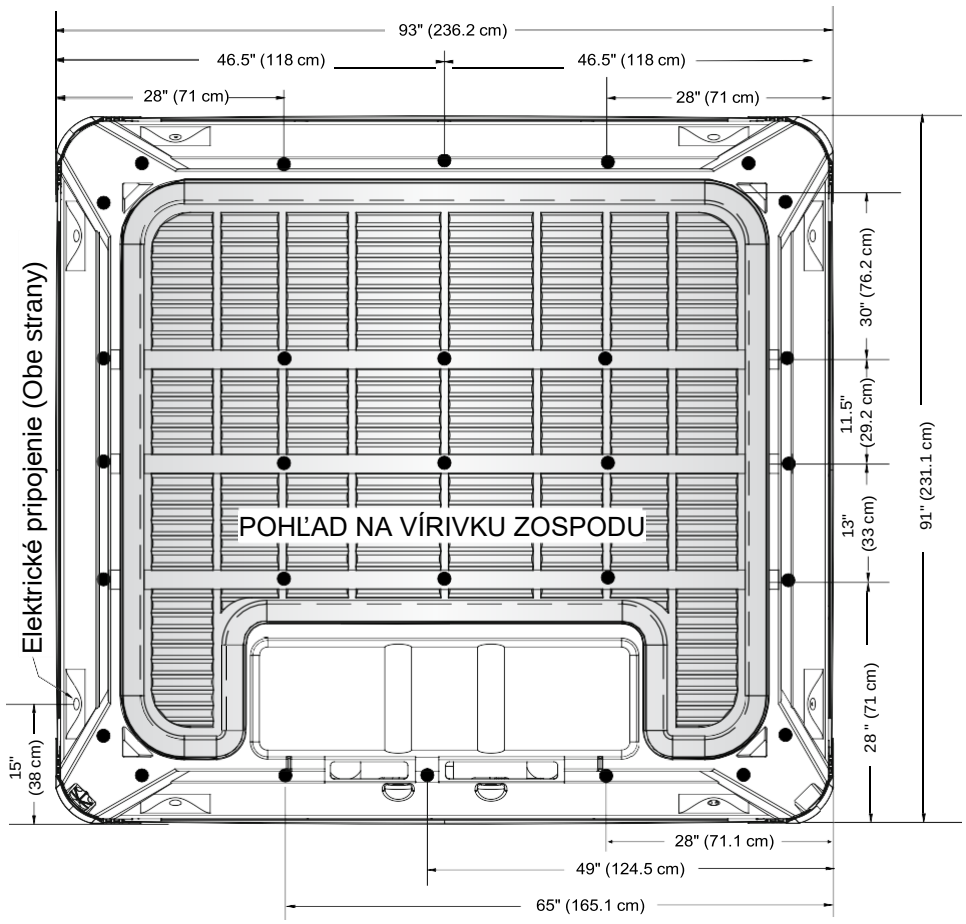


STRANA S DVIERKAMI

● **DÔLEŽITÉ:** Model **ENVOY** má 29 vyrovnávacích bodov ● (podložky umiestnite na zobrazené miesta)

# VANGUARD

## Rozmery

**POZNÁMKA: Všetky rozmery sú približné. Predtým, než vykonáte zásadné zmeny týkajúce sa dizajnu či prístupovej cesty, si svoju vírivku odmerajte.**

(Pohľad spredu)

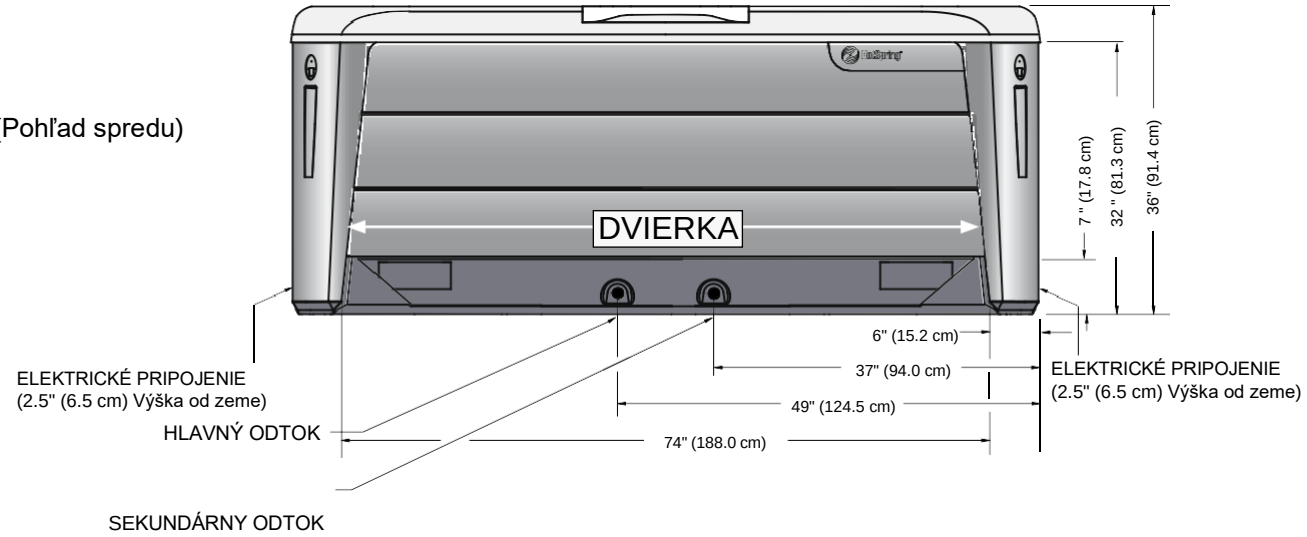


(Pohľad zdola)

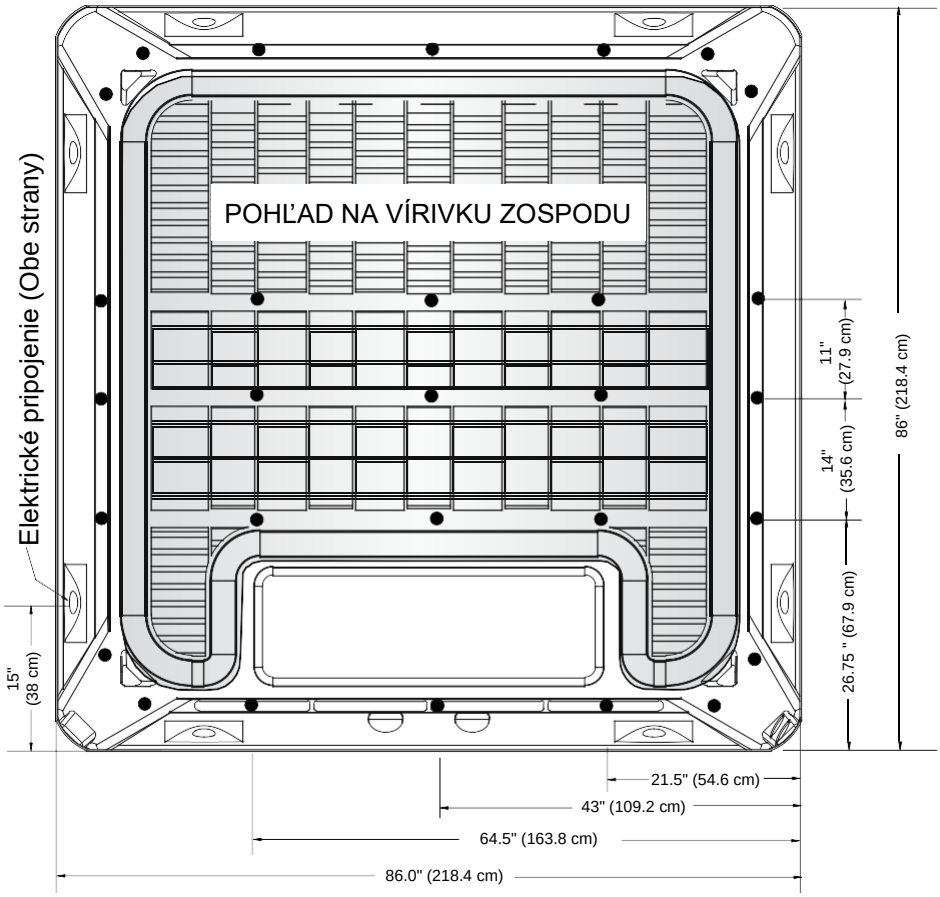


STRANA S DVIERKAMI

- **DÔLEŽITÉ:** Model **VANGUARD** má 29 vyrovnávacích bodov ● (podložky umiestnite na zobrazené miesta)

# ARIA

## Rozmery

**POZNÁMKA: Všetky rozmery sú približné. Predtým, než vykonáte zásadné zmeny týkajúce sa dizajnu či prístupovej cesty, si svoju vírivku odmerajte.**

(Pohľad spredu)

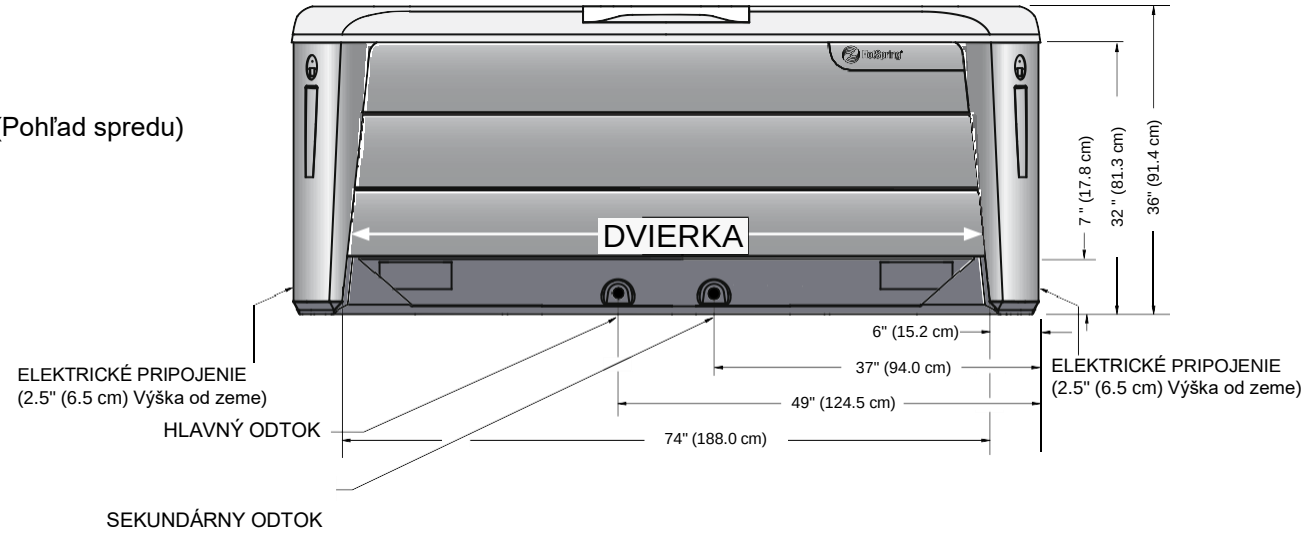


(Pohľad zdola)

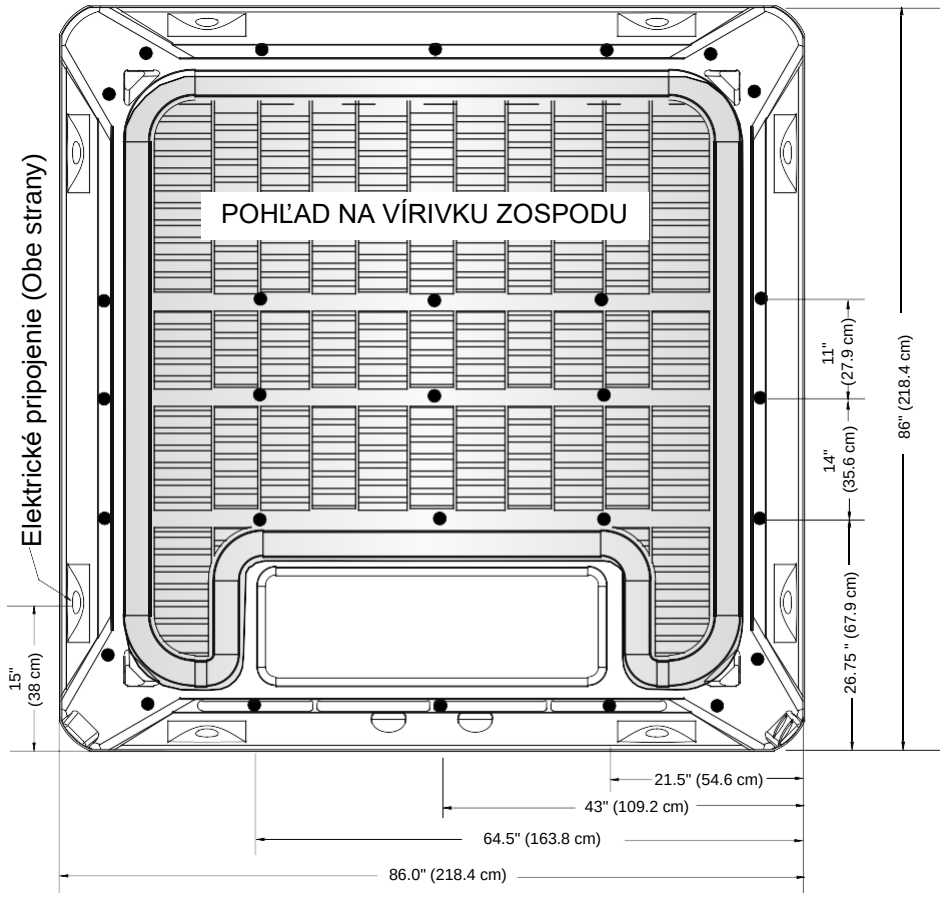


STRANA S DVIERKAMI

● **DÔLEŽITÉ:** Model **ARIA** má 29 vyrovnávacích bodov ● (podložky umiestnite na zobrazené miesta)

# SOVEREIGN

## Rozmery

**POZNÁMKA: Všetky rozmery sú približné. Predtým, než vykonáte zásadné zmeny týkajúce sa dizajnu či prístupovej cesty, si svoju vírivku odmerajte.**

(Pohľad spredu)

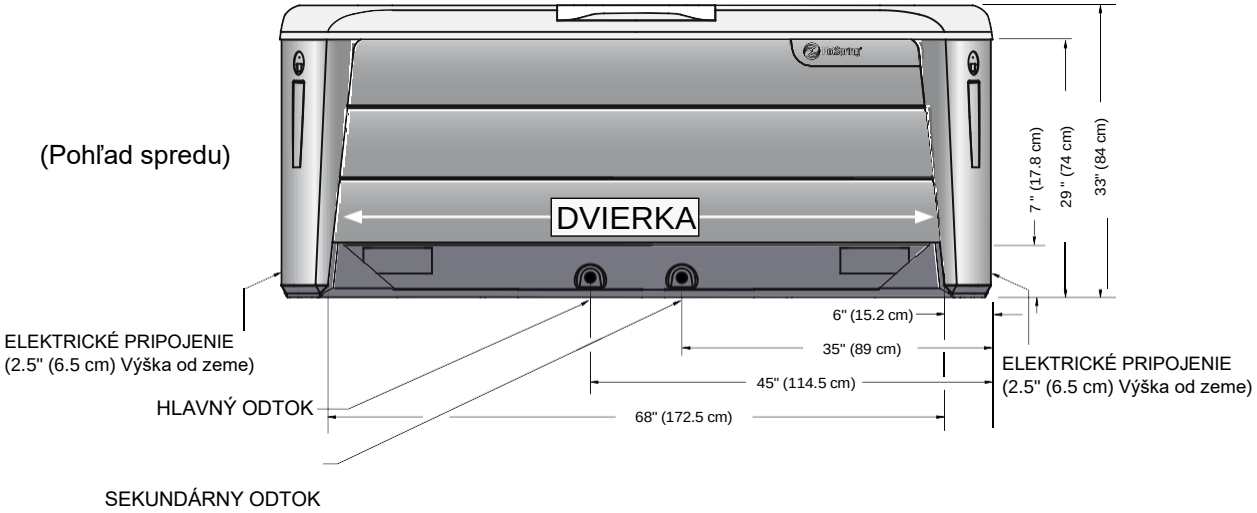


(Pohľad zdola)

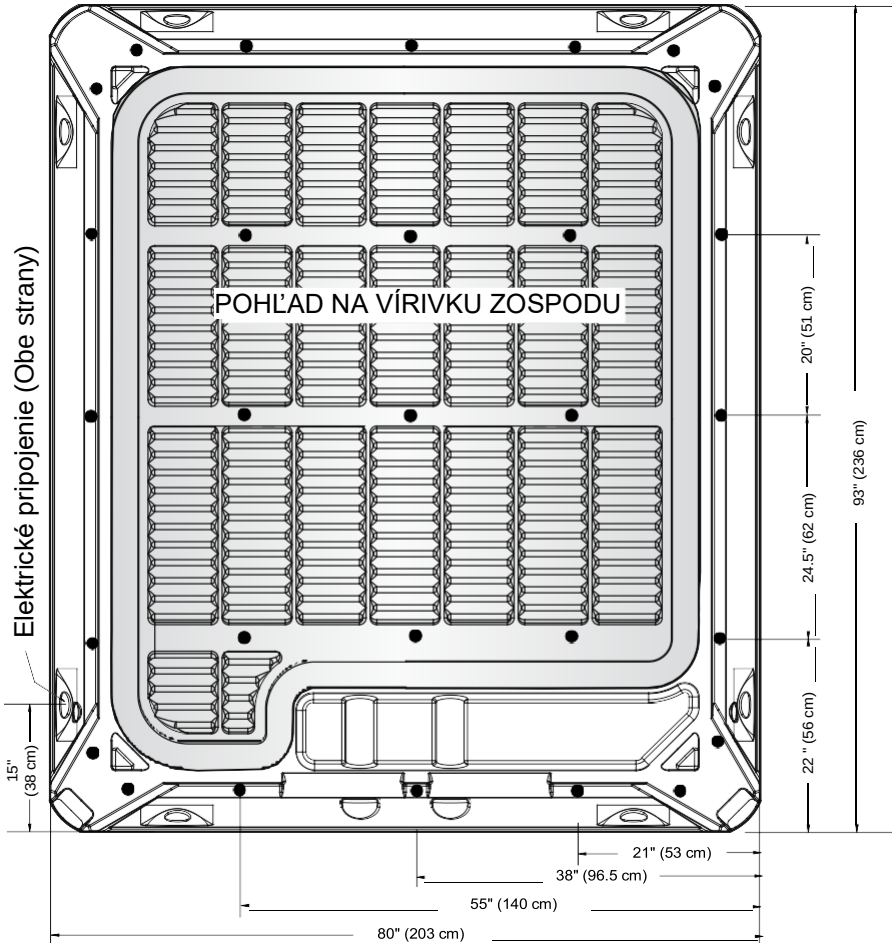


STRANA S DVIERKAMI

- **DÔLEŽITÉ:** Model **SOVEREIGN** má 29 vyrovnávacích bodov (podložky umiestnite na zobrazené miesta)

# TRIUMPH

## Rozmery

**POZNÁMKA: Všetky rozmery sú približné. Predtým, než vykonáte zásadné zmeny týkajúce sa dizajnu či prístupovej cesty, si svoju vírivku odmerajte.**

(Pohľad spredu)

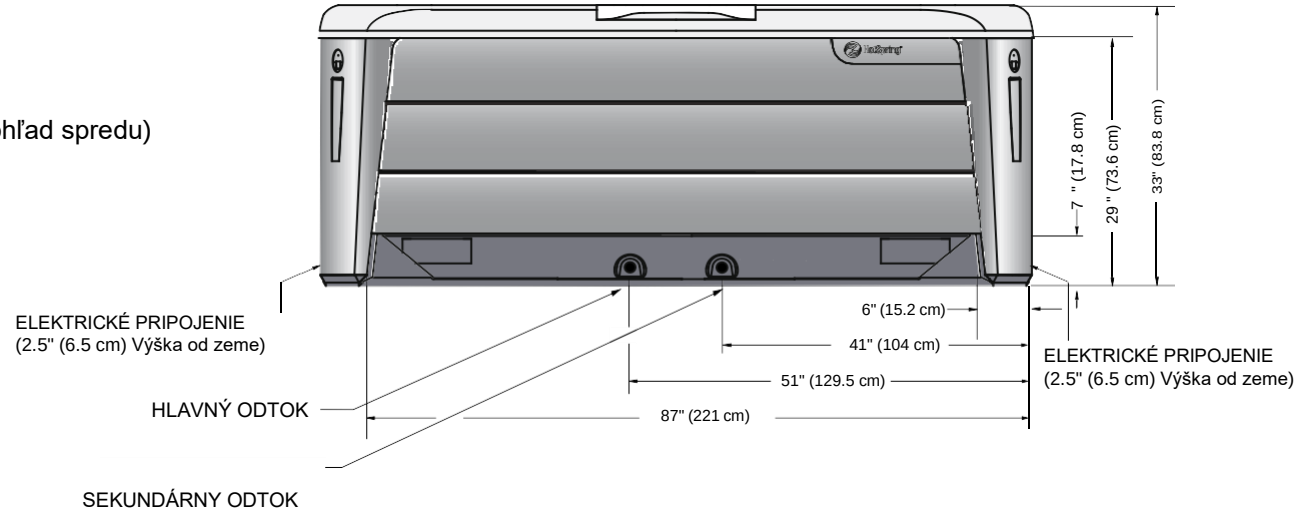


(Pohľad zdola)

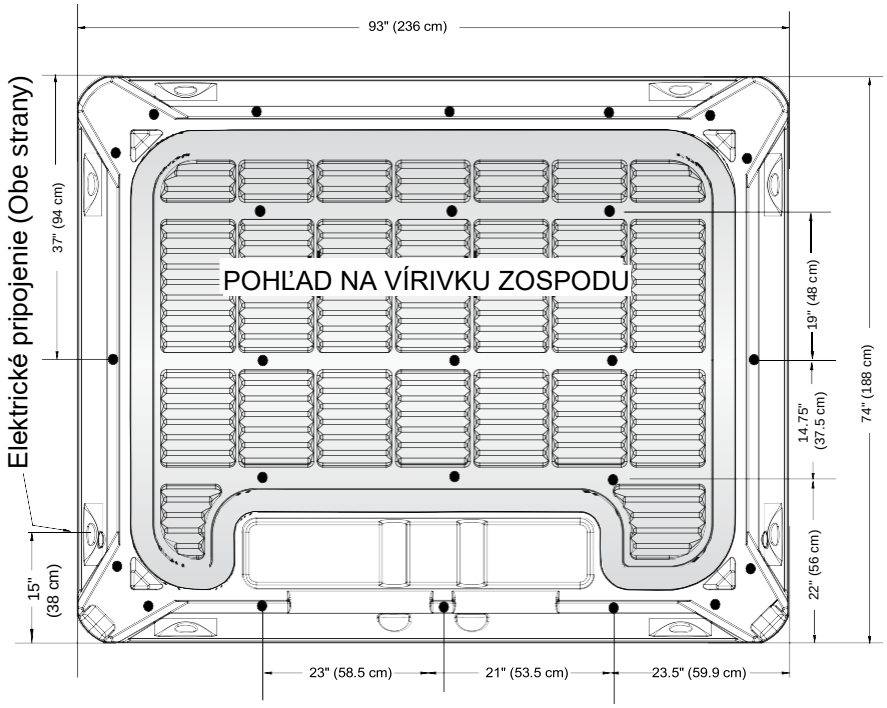


STRANA S DVIERKAMI

- **DÔLEŽITÉ:** Model **TRIUMPH** má 25 vyrovnávacích bodov (podložky umiestnite na zobrazené miesta)

# PRODIGY

## Rozmery

**POZNÁMKA: Všetky rozmery sú približné. Predtým, než vykonáte zásadné zmeny týkajúce sa dizajnu či prístupovej cesty, si svoju vírivku odmerajte.**

(Pohľad spredu)

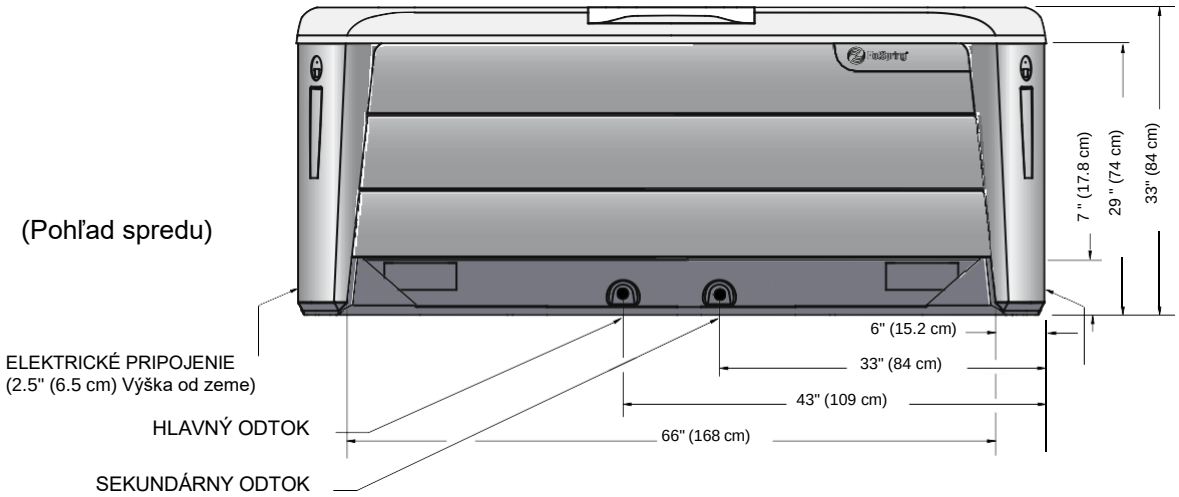


(Pohľad zdola)

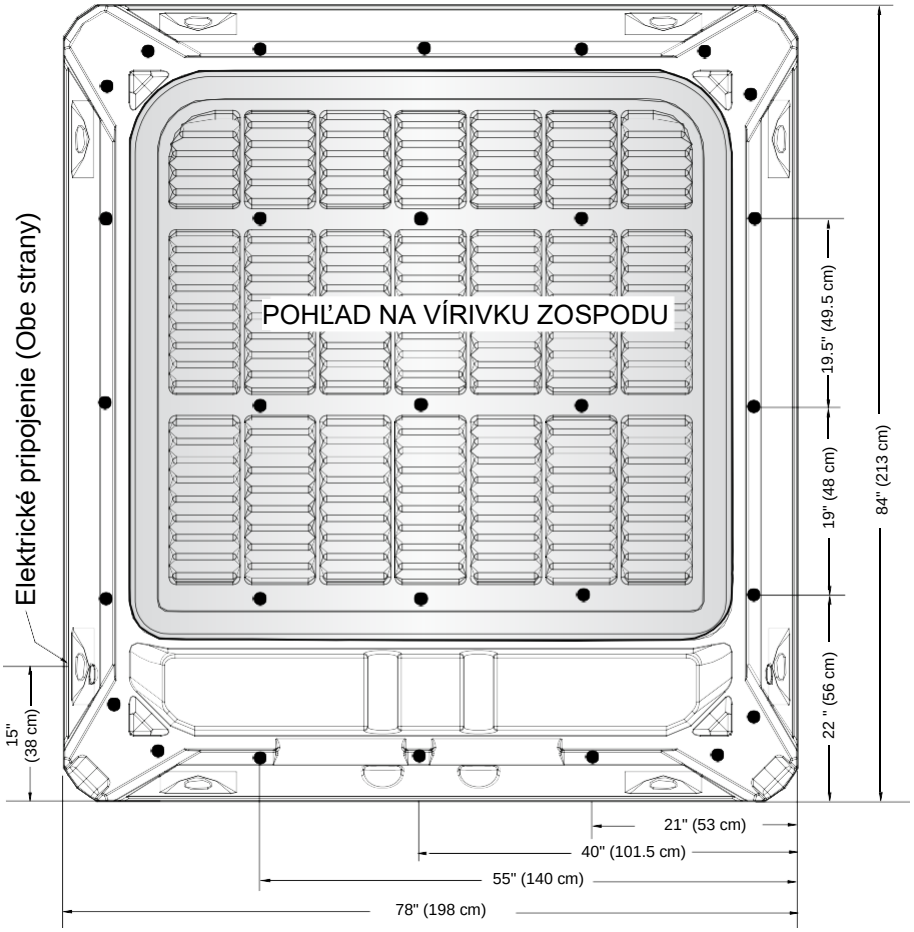


STRANA S DVIERKAMI

- **DÔLEŽITÉ:** Model **PRODIGY** má 29 vyrovnávacích bodov (podložky umiestnite na zobrazené miesta)

# JETSETTER LX & JETSETTER

## Rozmery

**POZNÁMKA: Všetky rozmery sú približné. Predtým, než vykonáte zásadné zmeny týkajúce sa dizajnu či prístupovej cesty, si svoju vírivku odmerajte.**

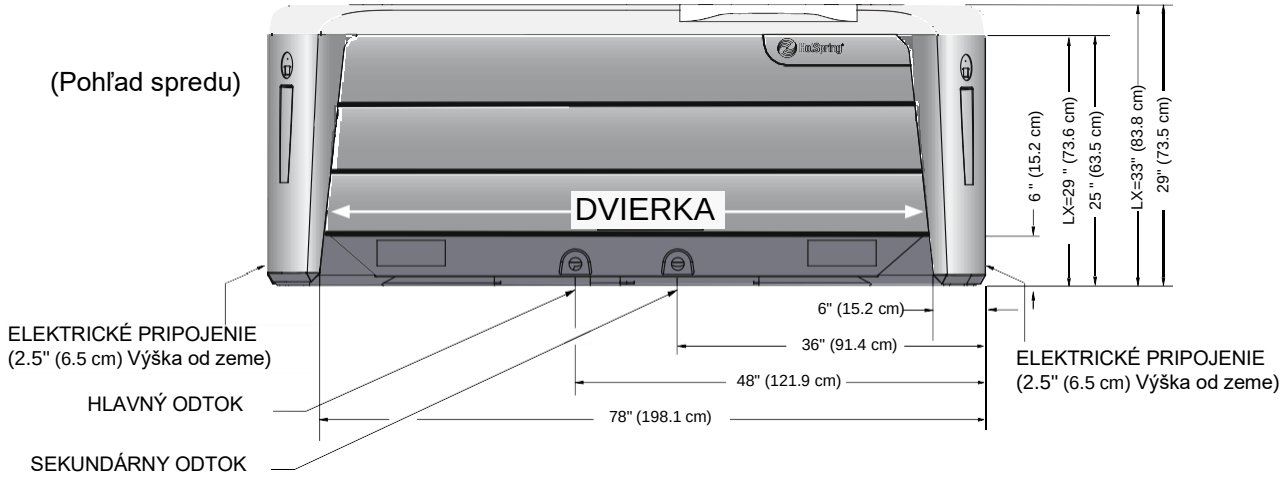


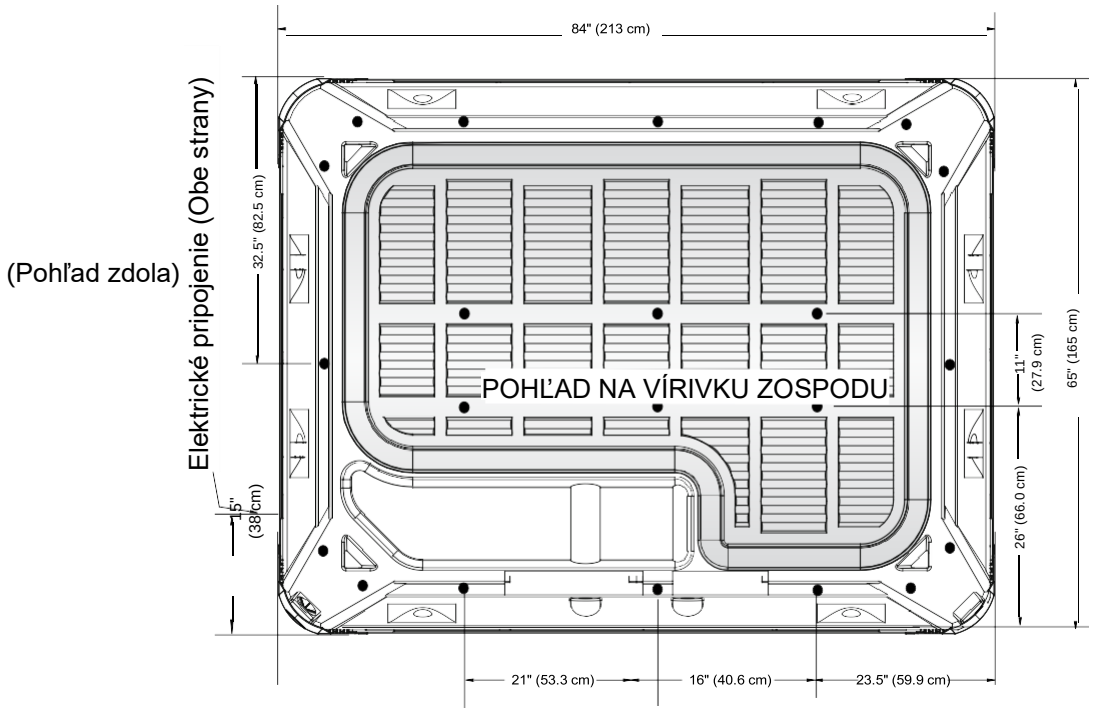


STRANA S DVIERKAMI

- **DÔLEŽITÉ:** Model **JETSETTER** má 22 vyrovnávacích bodov (podložky umiestnite na zobrazené miesta)

# Servisné informácie

## *VŠEOBECNÉ INFORMÁCIE*

Bazén **HOT SPRING** bol skonštruovaný tak, aby ste ho dlhé roky mohli bez problémov užívať. Podobne ako pri iných zariadeniach, príležitostne sa môžu objaviť problémy, ktoré si budú vyžadovať opravu kvalifikovaným servisným pracovníkom. Aj keď si jednoduché opravy ako resetovanie prúdového chrániča RCD, nahodenie poistky či resetovanie vysokolimitného termostatu nevyžadujú opravu servisným technikom, môžu poukazovať na vážnejšie poruchy. Tieto poruchy si môžu vyžadovať zásah kvalifikovaného servisného technika. Predtým, než zavoláte do servisu, pozrite si príručku pre riešenie problémov. Vždy si odložte originál príjmového dokladu o predaji pre prípadné potreby v budúcnosti.

## *PRÚDOVÝ ISTIČ (RCD) A VYSOKOLIMITNÝ TERMOSTAT*

Ak váš bazén nefunguje, vždy najprv skontrolujte, či je pripojený ku zdroju.

Skontrolujte všetky prúdové chrániče v rozvádzači. Ak sa prúdový chránič vypol, resetujte ho. Ak sa neresetuje, môže to znamenať, že došlo ku skratu v elektrických komponentoch. Privolajte autorizovaného servisného technika kvôli zadefinovaniu poruchy.

Ak po kontrole prúdového chrániča nezistite žiadnu poruchu, skontrolujte poistky domu a uistite sa, že hlavná poistka elektrického obvodu sa nevypla. Ak sa vypla, signalizuje to, že obvod bol buď preťažený, alebo nastal skrat medzi panelom s poistkami a zásuvkou alebo rozvádzačom bazéna. V takom prípade vyhľadajte kvalifikovaného elektrikára.

Ak po skontrolovaní hlavného vypínača a prúdového chrániča RCD nenájdete žiadnu poruchu, skontrolujte vysokolimitný termostat. Pre kontrolu jednoducho vypnite bazén na 30 sekúnd. Toto automaticky resetuje vysoko limitný termostat, ak sa vypol. Ak bazén po opätovnom spustení energie zosilnie, je to znamenie, že cez ohrievač preteká redukovaný prúd vody. Výpadok vysokolimitného termostatu je zvyčajne následkom jedného, prípadne kombináciou viacerých nasledujúcich problémov: 1) upchané filtračné kartuše, 2) upchané miesto v potrubí, 3) nefungujúca cirkulačná pumpa ohrievača, 4) bazén nebol pred vypustením vody odpojený od zdroja, 5) vzduch v potrubí. Ak sa vypol obvod vysokolimitného termostatu, na ovládacom paneli bazéna bude blikať indikátor prívodu elektrického prúdu.

V prípade, že bazén po vypnutí a resetovaní prúdového chrániča alebo resetovaní vysokolimitného termostatu nezačne fungovať, je potrebné poruchu nahlásiť autorizovanému servisnému technikovi.

Ak bazén funguje, ale nezohrieva vodu, pozrite si časť o ohrievači, prípadne ďalšie servisné informácie v príručke pre riešenie problémov.

## *OHREVNÉ TELESO **NO-FAULT** A INTEGROVANÝ TLAKOVÝ SPÍNAČ*

Spoločnosť **WATKINS WELLNESS** bezpodmienečne ručí za ohrevné teleso **NO-FAULT** pri akejkoľvek poruche, ktorá by si vyžadovala jeho výmenu. Trvanie tejto záruky je rovnaké ako záručná doba uvedené v záruke na komponenty. Táto záruka definuje termín „bezpodmienečne“ ako záručné krytie bez výnimky, za predpokladu, že daný komponent prestal v rámci systému vírivky správne fungovať. To znamená, že podmienky, ktoré by zvyčajne viedli k zániku obmedzenej záruky, ako napr. poškodenie spôsobené chemikáliami vo vode, sa nevzťahujú na ohrevné teleso **NO-FAULT**.

Je dôležité poznamenať, že ohrevné teleso **NO-FAULT** je chránené jednak vysokolimitným termostatovým okruhom a zároveň aj integrovaným tlakovým spínačom. O príčinách vypnutia vysokolimitného ohrevného telesa pojednáva predošlá časť.

Ak bazén nezohrieva, bliká červené a zelené svetlo, pričom pumpa a osvetlenie fungujú, môže to znamenať, že je otvorený tlakový spínač. Otvorenie tlakového spínača je zvyčajne následkom jedného, prípadne kombináciou týchto problémov:
1. Upchané filtračné kartuše
2. Upchané miesto v potrubí
3. Bazén nebol pred vypustením vody odpojený od zdroja
4. Vzduch v potrubí

Po zistení a odstránení poruchy sa tlakový spínač zatvorí a ohrievač sa zapojí.

## *CIRKULAČNÁ PUMPA **SILENT FLO** A TERMÁLNY VYPÍNAČ PUMPY*

Cirkulačná pumpa **HOT SPRING SILENT FLO 5000** je špecializovaná, vodou ochladzovaná, energicky výkonná, tichá pumpa, ktorá zabezpečuje nepretržitú filtráciu v bazéne. Keďže je pumpa **SILENT FLO 5000** ochladzovaná vodou, je zabezpečená termálnym vypínačom, ktorý zamedzuje poškodeniu pumpy následkom prehriatia, keď cez ňu neprúdi voda.

Resetujte termálny vypínač cirkulačnej pumpy odpojením bazéna od zdroja a nechajte pumpu ochladiť.

Výpadok termálneho vypínača je zvyčajne následkom jedného, prípadne kombináciou nasledujúcich problémov:
1. Upchané filtračné kartuše
2. Upchané miesto v potrubí
3. Bazén nebol pred vypustením vody odpojený od zdroja
4. Vzduch v potrubí

Po zistení a odstránení poruchy sa termálny vypínač pumpy bude môcť resetovať, čo mu umožní riadne fungovanie.

## *RÔZNE SERVISNÉ INFORMÁCIE*

Kontrolné a vysoko limitné termostaty sú vybavené elektronickými senzormi, ktoré sú prepojené s potrubím bazéna. Nikdy neprerezujte ani nestáčajte drôty, ktoré spájajú senzory termostatu v ovládacej skrinke.

Trysková pumpa je vybavená termálnym vypínačom pri preťažení, ktorý je určený na ochranu pumpy pred prehriatím. Ak sa pumpa sama vypne v staršom bazéne, môže to signalizovať poruchu ložísk motora pumpy. Ak sa pumpa sama vypne v novom bazéne, je to zvyčajne následkom jedného, prípadne kombináciou viacerých nasledujúcich faktorov:

- Termálne preťaženie: Nie všetky termálne vypínače sú rovnaké. Niektoré sú citlivejšie než iné a prerušia chod pumpy už pri nižších teplotách.
- Vysoká teplota: Všetky modely bazénov **HOT SPRING** sú vybavené ochranným plášťom tryskového čerpadla, ktorý ventiluje teplo vytvárané čerpadlom motora smerom von z priestoru pre technické vybavenie bazéna späť do vody bazéna. Ak je ventilačný otvor zablokovaný stenou, trávou alebo nečistotami, môže dôjsť k prehriatiu tryskovej pumpy. Po ochladení motora pumpy a odstránení zablokovania ventilačného otvoru možno tryskovú pumpu opäť spustiť.
- Trenie: Niekedy sú pohyblivé časti novej pumpy natoľko tesné, že spôsobia trenie teplom. Po normálnom období zábehu sa pumpa opäť ochladí.
- Nesprávne zapojenie: Ak je bazén pripojený predĺženým káblom a elektrické vedenie nie je dostatočné, pumpa nemá dostatočnú zásobu energie, a preto môže spotrebovávať viac prúdu a produkovať nadmerné teplo.

- Ak sa pumpa vypne z dôvodu produkcie nadmerného tepla, zabezpečte, aby mal priestor pre technické vybavenie bazéna dostatočnú ventiláciu. Vzduchová medzera na dne nesmie byť zablokovaná. Pokiaľ sa pumpa bude stále vypínať, kontaktujte kvalifikovaného servisného technika.

## DÔVODY ZÁNIKU OBMEDZENEJ ZÁRUKY

Obmedzená záruka neplatí, ak bol vírivý bazén **HOT SPRING** nesprávne nainštalovaný, boli na ňom vykonané zmeny, bol nesprávne používaný, prípadne sa s ním zle zaobchádzalo, alebo ak opravy bazéna neboli vykonané autorizovaným zástupcom spoločnosti **WATKINS WELLNESS**. Zmeny zahŕňajú výmenu komponentov či potrubia, elektrickú konverziu, alebo pridanie nepovolených dezinfekčných či čistiacich prostriedkov, alebo ohrievací systém, ktorý prispieva k poškodeniu komponentov a zariadenia, prípadne k nebezpečnému prevádzkovému systému. Nesprávne používanie a zlé zaobchádzanie zahŕňa akúkoľvek prevádzku bazéna, ktorá nie je v súlade s tlačenými inštrukciami spoločnosti **WATKINS WELLNESS**, alebo používanie bazéna v prostredí, pre ktoré nie je určený. Konkrétne: Používanie bazéna v neobytných priestoroch, poškodenie spôsobené prevádzkovaním* bazéna mimo špecifikovaných požiadaviek na voltáž (240V +- 10%) alebo prevádzkovanie bazéna pri teplote vody mimo teplotného rozpätia 1.7°C až 49°C, poškodenie spôsobené výkyvmi vo voltáži alebo stavom „zatemnenia“, poškodenie spôsobené špinavými, upchatými alebo kalcifikovanými filtrovými kartušami (viď inštrukcie v časti starostlivosť a údržba vody v tejto užívateľskej príručke), poškodenie povrchu bazéna spôsobené trichlórom, BCDMH, chemickými tabletami v plaváku, kyselinou alebo inými dezinfekčnými chemikáliami či čističmi povrchov, ktoré nie sú odporúčané spoločnosťou **WATKINS WELLNESS**, poškodenie spôsobené ponechaním nerozpustených dezinfekčných prostriedkov na povrchu bazéna (žiadny povrch bazéna nedokáže odolať takémuto zlému zaobchádzaniu), poškodenie komponentov (okrem ohrevného telesa **NO FAULT**) alebo povrchu bazéna spôsobené nesprávnym vyrovnaním pH, prípadne inou nesprávnou chemickou údržbou a poškodenie povrchu spôsobené ponechaním bazéna neprikrytého v čase, keď v ňom nie je voda a je priamo vystavený slnečnému žiareniu (toto môže spôsobiť poškodenie zo slnečného tepla) sa považuje za zlé zaobchádzanie s bazénom a ruší platnosť tejto záruky.

* Prevádzkovanie bazéna neznamená „používanie“ bazéna!

Spoločnosť **WATKINS WELLNESS** neodporúča používať bazén, ak je teplota vody vyššia alebo nižšia ako teplotné rozpätie ovládacieho panela bazéna.

Kryt na filter nie je skonštruovaný tak, aby zniesol vysokú hmotnostnú záťaž a nemal by sa používať na sedenie. V extrémnych prípadoch by kryt mohol prasknúť a zlomiť sa. Takáto udalosť by sa považovala za zlé zaobchádzanie a táto záruka sa na ňu nevzťahuje.

Zásahy prírody a poškodenie spôsobené zvieratami, hlodavcami a hmyzom sa považujú za zlé zaobchádzanie a táto záruka sa na nich nevzťahuje.

## VYHLÁSENIA O ZODPOVEDNOSTI

Spoločnosť **WATKINS WELLNESS** nenesie zodpovednosť za škody vzniknuté používaním bazéna **HOT SPRING** alebo za iné sprievodné, následné, špeciálne či nepriame náklady, výdaje, či náhrady škody, kam môže okrem iného patriť odstránenie trvalej podlahy či iného zariadenia, alebo premiestnenie bazéna žeriavom. Každá implicitná záruka má dĺžku trvania zhodnú s vyššie uvedenou platnou obmedzenou zárukou. Niektoré štáty nepovoľujú obmedzenia na trvanie implicitnej záruky. Spoločnosť **WATKINS WELLNESS** ani je zástupcovia za žiadnych okolností nenesú zodpovednosť za ujmu na zdraví či škodu na majetku, ku ktorým mohlo dôjsť akýmkoľvek spôsobom.

Niektoré štáty nepovoľujú výnimku alebo obmedzenie týkajúce sa sprievodných či následných náhrad škody, preto sa vyššie uvedené obmedzenia nemusia na vás vzťahovať.

## ZÁKAZNÍCKY SERVIS

Ak máte otázky týkajúce sa nastavenia, prevádzky alebo údržby vášho bazéna **HOT SPRING**, ktoré neboli zodpovedané v tejto príručke, kontaktujte svojho dodávateľa **HOT SPRING**.

## RIEŠENIE PROBLÉMOV

V prípade akýchkoľvek problémov neváhajte kontaktovať svojho autorizovaného dodávateľa **HOT SPRING**. Na nasledujúcej strane je uvedených niekoľko rád, ktoré vám môžu pomôcť zistiť a napraviť najčastejšie príčiny problémov, ak sa pre to rozhodnete.

**PRÍRUČKA PRE RIEŠENIE PROBLÉMOV S ÚDRŽBOU VODY VO VÍRIVOM BAZÉNE**

| Problém | Možné príčiny | Riešenia |
|---|---|---|
| Zakalená voda | • Špinavé filtre<br>• Príliš veľa olejov / organická hmota<br>• Nesprávna dezinfekcia<br>• Suspendované častice / organická hmota<br>• Stará alebo vypoužívaná voda | • Vyčistite filtre<br>• Šokujte bazén dezinfekčným prostriedkom<br>• Pridajte dezinfekčný prostriedok<br>• Nastavte pH a/alebo celkovú zásaditosť na odporúčanú hodnotu<br>• Zapnite tryskové pumpu/y a vyčistite filtre<br>• Vypustite a napustite bazén |
| Vodný zápach | • Nadbytočné organické látky vo vode<br>• Nesprávna dezinfekcia<br>• Nízke pH | • Šokujte bazén dezinfekčným prostriedkom<br>• Pridajte dezinfekčný prostriedok<br>• Nastavte pH na odporúčanú hodnotu |
| Chlórový zápach | • Vysoká hladina chloramínov<br>• Nízke pH | • Šokujte bazén dezinfekčným prostriedkom<br>• Nastavte pH na odporúčanú hladinu |
| Zatuchnutý zápach | • Rozmnoženie baktérií alebo rias | • Šokujte bazén dezinfekčným prostriedkom – ak je problém viditeľný alebo pretrváva, vypustite, očistite a napusťte bazén |
| Nános organických látok/špinavý prstenec okolo bazéna | • Nános olejov a špiny | • Zotrite prstenec čistou handrou – ak je veľmi špinavý, vypustite bazén a na odstránenie prstenca použite čistič na povrchy bazénov a kachličky, opláchnite a napusťte bazén |
| Rozmnoženie rias | • Vysoké pH<br>• Nízka hladina dezinfekčného prostriedku | • Šokujte bazén dezinfekčným prostriedkom a nastavte pH<br>• Šokujte bazén dezinfekčným prostriedkom a udržujte hladinu dezinfekčného prostriedku |
| Podráždenie očí | • Nízke pH<br>• Nízka hladina dezinfekčného prostriedku | • Nastavte pH<br>• Šokujte bazén dezinfekčným prostriedkom a udržujte hladinu dezinfekčného prostriedku |
| Podráždenie pokožky/Vyrážky | • Nehygienická voda<br>• Hladina voľného chlóru (FAC) nad 5 ppm | • Šokujte bazén dezinfekčným prostriedkom a udržujte hladinu dezinfekčného prostriedku<br>• Pred použitím bazénu nechajte hladinu voľného chlóru klesnúť pod 5 ppm |
| Škvrny | • Celková zásaditosť a/alebo pH príliš nízke<br>• Vysoký obsah železa a medi v zdroji vody | • Nastavte celkovú zásaditosť a/alebo pH<br>• Použite prostriedok na zabránenie usádzaniu kovov |
| Vodný kameň | • Vysoký obsah kalcia vo vode – celková zásaditosť a pH príliš vysoké | • Nastavte celkovú zásaditosť a pH. Ak je kameň potrebné odstrániť, vypusťte bazén, odstráňte kameň, napustite bazén a zabezpečte rovnováhu chemických látok vo vode. |

# PRÍRUČKA PRE RIEŠENIE PROBLÉMOV S PREVÁDZKOU VÍRIVÉHO BAZÉNA

| Problém | Možné príčiny | Riešenia |
|---|---|---|
| Nefunguje celý bazén | • Výpadok elektriny<br>• Vypnutie prúdového chrániča RCD<br>• Vypnutie vysokolimitného termostatu<br>• Aktivované uzamknutie bazéna (SPA LOCK) | • Skontrolujte zdroj elektriny<br>• Resetujte prúdový chránič RCD. Pokiaľ sa neresetuje, volajte servis.<br>• Odpojte elektrinu na aspoň 30 sekúnd, aby sa resetoval vysokolimitný ohrievač. Ak sa neresetuje, skontrolujte upchatie filtrov. Ak sa stále vypína, volajte servis.<br>• Deaktivujte uzamknutie bazéna (SPA LOCK). |
| Bazén nezohrieva; trysky a osvetlenie fungujú (zelený indikátor „Pripravený“ aj modrý indikátor „Prívod prúdu“ na logu blikajú) | • Integrovaný tlakový spínač otvorený<br>• Vypnutý teplotný vypínač cirkulačnej pumpy | • Skontrolujte, či nie sú upchaté filtre. Integrovaný tlakový spínač sa resetuje, pokiaľ sa obnoví prietok vody ohrievačom. Ak bude ohrievač vypínať pravidelne, volajte servis.<br>• Skontrolujte, či nie sú upchaté filtre alebo či sa v potrubí nenachádzajú vzduchové bubliny. Odpojte bazén od zdroja a nechajte cirkulačnú pumpu vychladnúť. Teplotný vypínač cirkulačnej pumpy sa resetuje po ochladení pumpy a znovu pripojení bazéna ku zdroju. Volajte servis, ak sa bude teplotný vypínač pravidelne vypínať. |
| Slabé alebo vytryskujúce trysky | • Príliš nízka hladina vody<br>• Upchaté filtre<br>• Páčka **COMFORT CONTROL** uzavretá | • Pridajte vodu<br>• Vyčistite filtre<br>• Otvorte páčku **COMFORT CONTROL** do správnej polohy |
| Nefunkčné osvetlenie | • Aktivované uzamknutie bazéna (SPA LOCK)<br>• Zlé zapojenie alebo zariadenie osvetlenia | • Deaktivujte uzamknutie bazéna (SPA LOCK)<br>• Vymeňte zariadenie osvetlenia |
| Tryska **MOTO-MASSAGE DX** nefunkčná alebo nestála | • Ventily **COMFORT CONTROL** uzavreté<br>• Upchaté filtre | • Otvorte ventily **COMFORT CONTROL**<br>• Vyčistite filtre |
| Modré Logo "Prívod prúdu" bliká | • Vysokolimitný termostat výhrevného telesa vypnutý | • Odpojte elektrinu na aspoň 30 sekúnd, aby ste ohrevné teleso resetovali. Ak sa neresetuje, skontrolujte či nie sú upchaté filtre. Ak problém pretrváva, volajte servis. |
| Zelené Logo "Pripravený" bliká | • Problém so senzorom teploty | • Odpojte elektrinu na aspoň 30 sekúnd. Ak blikanie pretrváva, volajte servis. |
| Zelený indikátor loga „Pripravený“ bliká 1 sekundu „On“ (zapnutý) a 3 sekundy „Off“ (vypnutý) | • Problém so soľným systémom | Pozrite sa do menu soľného systému na ovládacom paneli. Podľa kódu chyby, ktorý sa na displeji zobrazuje sa riaďte nasledujúcimi inštrukciami:<br>• **Kód chyby 5**<br>a. Použitím testovacieho prúžku na meranie soli FreshWater Salt, skontrolujte, či sa hladina soli pohybuje na 1750 ppm. V súlade s inštrukciami soľného systému pridajte soľ podľa potreby.<br>b. Vypnite bazén, odstráňte vrchnák na skrinke soľného systému a skontrolujte, či je v skrinke nainštalovaná soľná kartuša.<br>c. Kontaktujte svojho dodávateľa, ak problém neviete vyriešiť podľa bodu a. ani b.<br>• **Kód chyby 4**<br>a. Vypnite bazén, odstráňte vrchnák na skrinke soľného systému a odstráňte kartušu soľného systému. Skontrolujte ju, či nie je poškodená. Ak je poškodená, je potrebné ju vymeniť.<br>b. Použitím testovacieho prúžku na meranie soli FreshWater Salt, skontrolujte hladinu soli. Ak hladina soli presahuje 2500 ppm, môže to byť problém. Ak hladina soli presahuje 2500 ppm, je nutné určiť ako veľmi presahuje hladina soli 2500 ppm podľa nasledujúcich krokov:<br>a. Použite čistú nádobu a naplňte ju 0.25 litrom vody z bazéna<br>b. Z nádoby odlejte 0.125 litra bazénovej vody<br>c. Následne pridajte 0.125 litra vody z vodovodného kohútika a zmiešajte<br>d. Použitím nového testovacieho prúžku na meranie soli FreshWater Salt, určte hladinu soli v tejto novej zmesi vody z bazéna a z vodovodného kohútika.<br>i. Ak je hladina soli stále na úrovni 2500 ppm alebo ju prevyšuje, vypnite bazén, vypustite vodu z bazéna a napustite ho novou vodu. Riaďte sa pokynmi pre spustenie soľného systému a zabezpečte, aby bol hladina soli na úrovni 1750 ppm.<br>ii. Ak je hladina soli nižšia ako 2500 ppm, chybu nespôsobuje množstvo soli v bazéne. Obráťte sa s prosbou o pomoc na svojho dodávateľa. Kontaktujte svojho dodávateľa, ak problém neviete vyriešiť podľa bodu a. ani b. |
| Dotykový displej je zapnutý, ale nefunguje | • Diaľkový ovládač je príliš ďaleko od bazéna<br>• Komunikácia medzi diaľkovým ovládačom a ovládacím systémom bola prerušená | • Premiestnite diaľkový ovládač bližšie k bazénu<br>• Stlačte tlačidlo Trysky (Jets) na kolíske<br>• Stlačte a podržte dotykový displej na prázdnom mieste, až kým nestmavne, toto ovládací panel resetuje. |
| Dotykový displej je tmavý (vypnutý) | • Prívod elektriny do bazéna je vypnutý<br>• Je potrebné nabiť batériu<br>• Batéria je v režime zastavenia<br>• Batéria sa nenabíja | • Pripojte bazén do elektriny<br>• Vložte diaľkový ovládač späť do nabíjacej kolísky<br>• Stlačte dotykový displej a počkajte 40 sekúnd<br>• Kontaktujte svojho autorizovaného dodávateľa **HOT SPRING** |
| Diaľkový ovládač odpovedá prerušovanie v rámci 9 m rozpätia | • Signál je prerušovaný z vonkajšieho zdroja | • Zmeňte kanál na diaľkovom ovládači stlačením tlačidla osvetlenie (Lights) na kolíske, až kým tlačidlá kolísky blikajú pre zobrazenie zmeny kanálu na diaľkovom ovládači. Pre zmenu kanálu stlačte hore (UP) alebo dole (DOWN) a potom OK |
| Tmavá obrazovka na dotykovom displeji neustále hlási "Hľadám bazén" | • Diaľkový ovládač nie je spárovaný | • Stlačte tlačidlo trysky (Jets) na kolíske, až kým tlačidlá kolísky blikajú. Stlačte a podržte obrazovku, až pokým sa nezobrazí párovanie áno/nie (Pairing Yes/ No) a následne stlačte áno (Yes) pre spárovanie zariadenia |

# *ODSTRÁNENIE PANELA S DVIERKAMI*

Pre odstránenie panela s dvierkami pod nabíjacou stanicou postupujte podľa nasledujúcich inštrukcií.

Pre nasadenie dvierok zopakujte tento postup v opačnom poradí. Zabezpečte, aby sa logo nachádzalo v pravom hornom rohu bazéna tak, ako je to zobrazené na obrázku v kroku 1.

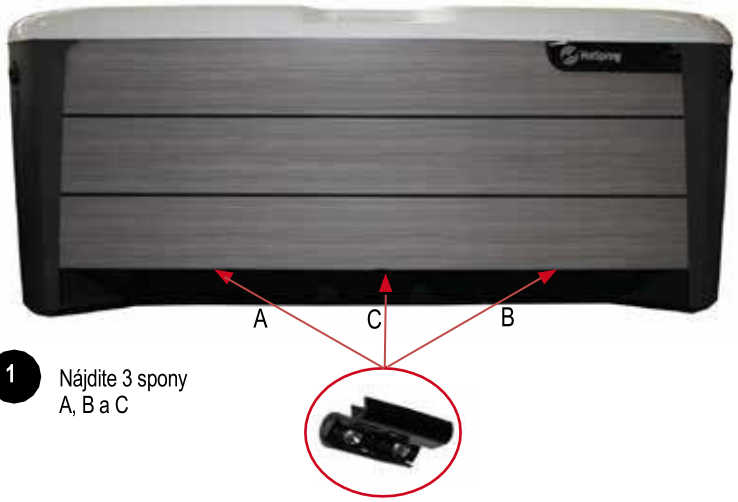


**1** Nájdite 3 spony A, B a C

**2** Začnite sponou A a postupujte podľa nasledujúcich inštrukcií. Následne postup pri sponách B a C zopakujte.

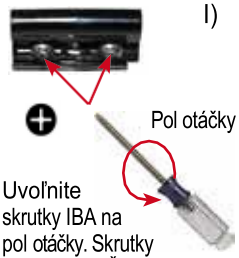


Uvoľnite skrutky IBA na pol otáčky. Skrutky NEODSTRAŇUJTE.

Posuňte sponu doľava, až kým sa nezastaví.

Chyťte obidva konce spony a točte dole.

**3**

Chyťte panel zdola a spustite

Položte panel na zem (Choďte na krok 4)

**4**

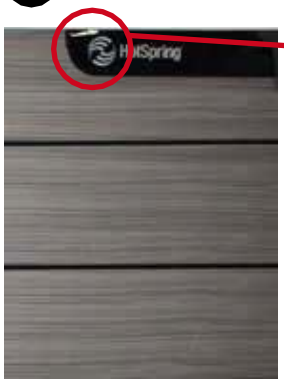

Odpojte kábel svetelného loga zo zadnej strany panela s dvierkami

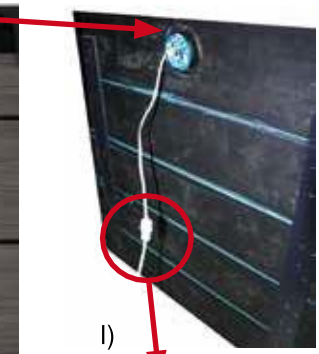

Odstráňte panel z bazéna a umiestnite ho na chladnom mieste v tieni.

# TECHNICKÉ ÚDAJE O JEDNOTLIVÝCH BAZÉNOCH

| Model | Rozmery pôdorysu | Výška | Účinná plocha filtrov | Výhrevné teleso (W) | Objem vody | Hmotnosť suchého bazéna | Hmotnosť plného bazéna * | Mŕtva hmotnosť* | Požiadavky na elektro-inštaláciu |
|---|---|---|---|---|---|---|---|---|---|
| **GRANDEE (Model GGNE) Sedenie pre 7 dospelých osôb** | 2.31 m x 2.54 m 7'7" x 8'4" | 97 cm 38" | 30 m²** 325 ft²** | 1,500 | 1,700 litrov 450 galónov | 425 kg 940 lbs | 2,685 kg 5,920 lbs | 565 kg/m² 115 lbs/ft² | 230 V, 20 A[1], jednofázový okruh chránený RCD[2] |
| **ENVOY (Model KKNE) Sedenie pre 5 dospelých osôb** | 2.31 m x 2.36 m | 97 cm 38" | 30 m²** 325 ft²** | 1,500 | 1,475 litrov 390 galónov | 375 kg 710 lbs | 2,250 kg 4,840 lbs | 535 kg/m² 110 lbs/ft² | 230 V, 20 A[1], jednofázový okruh chránený RCD[2] |
| **VANGUARD (Model VVNE) Sedenie pre 6 dospelých osôb** | 2.21 m x 2.21 m | 91 cm 36" | 30 m²** 325 ft²** | 1,500 | 1,275 litrov 335 galónov | 315 kg 695 lbs | 2,070 kg 4,540 lbs | 570 kg/m² 115 lbs/ft² | 230 V, 20 A[1], jednofázový okruh chránený RCD[2] |
| **ARIA (Model ARNE) Sedenie pre 5 dospelých osôb** | 2.21 m x 2.21 m | 91 cm 36" | 30 m²** 325 ft²** | 1,500 | 1,225 litrov 325 galónov | 315 kg 695 lbs | 1,940 kg 4,280 lbs | 535 kg/m² 110 lbs/ft² | 230 V, 20 A[1], jednofázový okruh chránený RCD[2] |
| **SOVEREIGN (Model IINE) Sedenie pre 6 dospelých osôb** | 2.36m x 2.03m | 84 cm 33" | 18m²** 195 ft²** | 1,500 | 1,200 litrov 315 galónov | 280kg 610 lbs | 1,960 kg 4,290 lbs | 530 kg/m² 110 lbs/ft² | 230 V, 16 A[1], jednofázový okruh chránený RCD[2] |
| **TRIUMPH (Model TRHNE) Sedenie pre 4 dospelé osoby** | 2.36m x 1.88m | 84 cm 33" | 18m²** 195 ft²** | 1,500 | 1,275 litrov 340 galónov | 265 kg 525 lbs | 1,860 kg 4,060 lbs | 525 kg/m² 110 lbs/ft² | 230 V, 16 A[1], jednofázový okruh chránený RCD[2] |
| **PRODIGY (Model HNE) Sedenie pre 5 dospelých osôb** | 2.13m x 1.98m | 84 cm 33" | 18m²** 195 ft²** | 1,500 | 1,100 litrov 290 galónov | 295 kg 540 lbs | 1,795 kg 3,835 lbs | 550 kg/m² 110 lbs/ft² | 230 V, 16 A[1], jednofázový okruh chránený RCD[2] |
| **JETSETTER LX (Model JTNE) Sedenie pre 3 dospelé osoby** | 1.65 m x 2.13 m | 84 cm 33" | 18 m²** 195 ft²** | 1,500 | 800 litrov 210 galónov | 220 kg 480 lbs | 1,260 kg 2,755 lbs | 460 kg/m² 95 lbs/ft² | 230 V, 16 A[1], jednofázový okruh chránený RCD[2] |
| **JETSETTER (Model JJNE) Sedenie pre 3 dospelé osoby** | 1.65 m x 2.13 m | 74 cm 74" | 18m²** 195 ft²** | 1,500 | 750 litrov 200 galónov | 215 kg 455 lbs | 1,205 kg 2,650 lbs | 440 kg/m² 90 lbs/ft² | 230 V, 16 A[1], jednofázový okruh chránený RCD[2] |

**UPOZORNENIE:** Spoločnosť **WATKINS WELLNESS** odporúča, aby ste umiestnenie bazéna na vyvýšenej podlahe konzultovali so stavebným inžinierom alebo dodávateľom stavby.

1. Menovitý prúd (A) sa môže líšiť v závislosti od jednotlivých krajín. Pre konkrétne údaje týkajúce sa vášho vírivého bazéna kontaktujte svojho dodávateľa **HOT SPRING**.
2. Pojem prúdový chránič (RCD) je možné nahradiť pojmom istič zemného zvodového obvodu (ELCB).

* **POZNÁMKA:** Hmotnosť "Plného bazéna" a "Mŕtva hmotnosť" bazéna zahŕňa hmotnosť užívateľov bazéna (predpokladaná priemerná hmotnosť užívateľa je 80 kg).

** Účinná plocha filtra vychádza z 0,6 m² aktuálnej plochy na filter (3 alebo 5 požívaných filtrov) s 10 násobným zhodnotením efektívnosti.

Táto príručka obsahuje informácie o inštalácii, prevádzkovaní, údržbe a servise nasledujúcich modelov vírivých bazénov **HOT SPRING** 2020:

| MODEL | DÁTUM NADOBUDNUTIA ÚČINNOSTI |
|---|---|
| **GRANDEE** (MODEL GGNE) | 10/19 |
| **ENVOY** (MODEL KKNE) | 10/19 |
| **VANGUARD** (MODEL VVNE) | 10/19 |
| **ARIA** (MODEL ARNE) | 10/19 |
| **SOVEREIGN** (M ODEL IINE) | 10/19 |
| **TRIUMPH** (MODEL TRHNE) | 10/19 |
| **PRODIGY** (MODEL HNE) | 10/19 |
| **JETSETTER LX** (MODEL JTNE) | 10/19 |
| **JETSETTER** (MODEL JJNE) | 10/19 |

©2019 Všetky práva vyhradené. Hot Spring a Highlife sú obchodné značky spoločnosti WATKINS WELLNESS registrovanej v USA, Kanade, CTM a iných krajinách. BaquaSpa je obchodnou značkou spoločnosti Arch UK Biocides Limited. Brominating Concentrate je obchodnou značkou spoločnosti Bio-Lab Inc.

Vista, Kalifornia, USA

303756.20 A (10/19)